SCIES A FORMAT

Français

ROBLAND®

MADE IN BELGIUM

Table des matières

A propos de Robland ..... 3 - 5

NXZ 6

E300 7

E2500 8

Options & accessoires - Série E 9

Nos points forts ..... 10 - 11

Série Z ..... 12 - 13

Z300 14

Z400 15

Z500 16

Cadres à béquilles 17

Options & accessoires - Série Z ..... 18 - 19

Critères de sélection ..... 20 - 21

Vue d'ensemble de la gamme ..... 22 - 23

Dispense et contact 24

FABRIQUÉ EN BELGIQUE

DEPUIS 1968

Robland est une entreprise privée située en BELGIQUE et fondée en 1968 par Robert Landuyt. Les premiers succès sont réalisés en construisant des petites machines combinées de qualité à un prix abordable, dont certaines sont encore utilisées à ce jour. Nous disposons en interne de toutes les compétences pour développer et élaborer de nouveaux produits, fabriquer nos propres pièces, assembler les machines, effectuer leur distribution, en assurant leur service après-vente.

Equipés de nos derniers centres de production hautement automatisés, nous sommes en mesure de rester économiquement compétitifs tout en produisant en Belgique, près de la cité historique de Bruges. Bien que nos machines soient reconnues de haute qualité nous continuons à rechercher une perfection toujours plus accrue. Ceci est sans aucun doute la clé de notre succès!

Maitrisant l'étude et la réalisation de nos pièces, nous sommes en mesure de les expédier rapidement partout dans le monde. Notre société a pour vocation de proposer pour l'industrie du bois, ainsi que pour les petites et moyennes entreprises des machines à bois de haute qualité au meilleur rapport Qualité/Prix.

Notre gamme de machines est destinée à la deuxième transformation des bois; elle est composée de scies à format, de dégauchisseuses, de raboteuses, de dégauchisseuses/raboteuses, d'une scie circulaire, de machines combinées, d'une mortaiseuse horizontale,d'une perceuse multibroches, d'un centre d'usinage CNC ainsi qu'une gamme complète de plaqueuses de chants et de de systèmes d'aspiration (aux normes ATEX).

A ce jour notre réseau de partenaires est international. Nous exportons dans le monde entier plus de 85% de notre production et nous sommes représentés dans plus de 100 pays. Dans notre usine de 20.000m² nous employons aujourd'hui plus de 80 personnes.

2020
Introduction de machines mono-opération compactes

2018
50ème anniversaire
Commercialisation d'une nouvelle génération de scies à format séries Z300-Z400-Z500

2015
Installation à l'usine d'un robot pour (dé)chargement de machines de production CNC
Introduction de la NLX410

2012
Première commercialisation de la perceuse CNC Robland: BM3000

2011
Introduction des scies à format gamme PS3200
Commercialisation de plaqueuses de chants

2008
Introduction des scies à commandes numériques AXIS-ERGO
Agrandissement de l'usine à 20.000 m²
Première commercialisation des combinées séries HX et NX

2006
Première commercialisation de la scie à format motorisée NZ3200

2005
Première commercialisation des dégauchisseuses modèle S510

2004
Installation à l'usine d'un nouvel atelier de soudure

2002
Première commercialisation des combinées séries NLX et de la raboteuse modèle D630

2000
Première commercialisation de la petite scie à format E300

1997
Installation du premier poste robotisé de soudure

1996
Introduction de la dégauchiseuse/raboteuse modèle SD510

1995
Introduction de la gamme de toupies série T120

1992
Commercialisation de la première scie à format Robland modèle Z320

1991
Installation a l'usine du premier centre d'usinage automatisé avec une capacité de 6 palettes

1989
Achat et installation d'une machine à découpe laser et d'une tour à commandes numériques pour l'usinage de pièces

1987
Première commercialisation des combinées série X

1985
Introduction des combinées série C

1978
Transfert de l'usine au site actuel à Bruges

1976
Premières ventes outre-mer

1972
Commercialisation de la première machine combinée: la K21

1968
Création de la firme Robland par Robert Landuyt

PRODUCTION

Découpe laser d'une tôle d'acier

Pliage assisté par ordinateur d'une tôle acier

Opération de soudage à la main d'un bâti

Préparation pour peinture en poudre époxy

Rectification de surface sur chariot de scie a format

Rectification d'une table en fonte

Opération de fraisage sur une table en fonte

Usinage CNC d'une table en fonte

Usinage CNC d'un berceau de scie en fonte

Usinage CNC d'une pièce en acier

PRÉ-ASSEMBLAGE

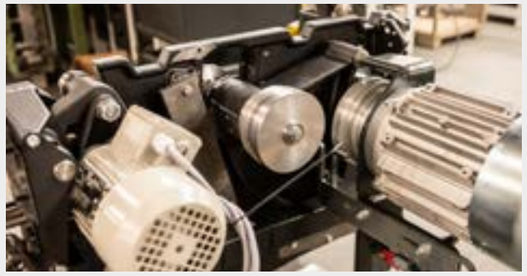

ASSEMBLAGE

RÉGLAGE ET ALIGNEMENT D'UN CHARIOT DE SCIAGE

NXZ

NXZ avec options

NXZ Données techniques

Poids	385 kg
Voltage	230V mono / 230V 3 phases / 400V 3 phases
Moteur 3 phases	3,7 kW / 5 cv (S6)
Motor mono	2,2 kW / 3 cv (S6)
Versions	
250 mm avec dispositif inciseur (100 x 20 mm)	
315 mm sans dispositif inciseur	
Scie	
Vitesse de rotation lame	4500 T/pm
Diamètre de lame (250 mm option)	250 x 30 mm + 100 x 20 mm (inciseur)
Diamètre de lame (315 mm standard)	315 x 30 mm
Hauteur de coupe 45° / 90° (lame 250 mm)	55 mm / 85 mm
Hauteur de coupe 45° / 90° (lame 315 mm)	75 mm / 107 mm
Longueur de coupe	1600 mm (option 2000 mm / 2500 mm)
Largeur de coupe au guide parallèle	900 mm
Dimensions table	1080 x 410 mm
Dimensions du chariot	1450 mm (option 2050 mm) x 320 mm
Sorties d'aspiration	100 mm + 60 mm (protecteur scie)

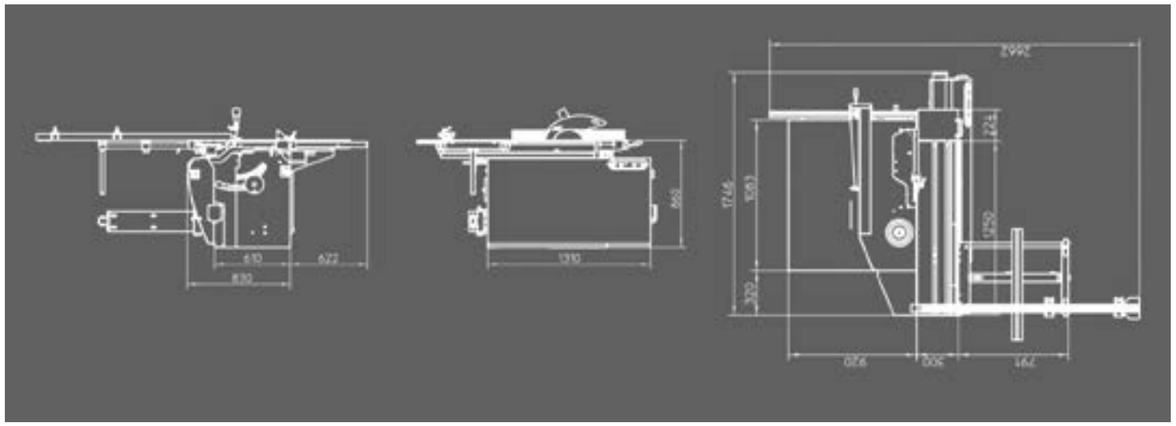

E300

E300 avec options

E300 Données techniques

Poids	437 kg
Voltage	230V mono / 230V 3 phases / 400V 3 phases
Moteur 3 phases	4,4 kW / 6,6 cv (S6)
Motor mono	3 kW / 4 cv (S6)
Vitesse de rotation lame	4500 T/pm
Diamètre de lame maximum	300 mm
Hauteur de coupe maximale 90° (45°)	100 mm (70 mm)
Longueur de coupe	1700 mm
Largeur de coupe au guide parallèle	1270 mm
Alésage de lame principale	30 mm
Puissance moteur inciseur	0,75 kW / 1 cv (S6)
Vitesse de rotation lame inciseur	6500 T/pm
Lame inciseur	120 x 20 mm
Profondeur d'incision	4,5 mm
Dimensions chariot de sciage	1700 x 310 mm
Dimensions extension de table	720 x 450 mm
Dimensions table de sciage	940 x 510 mm
Dimensions de cadre de tronçonnage	1060 x 510 mm
Sorties d'aspiration	100 mm + 60 mm / 100 mm si protecteur sur potence
Dimensions en caisse	2300 x 1300 x 1000 mm

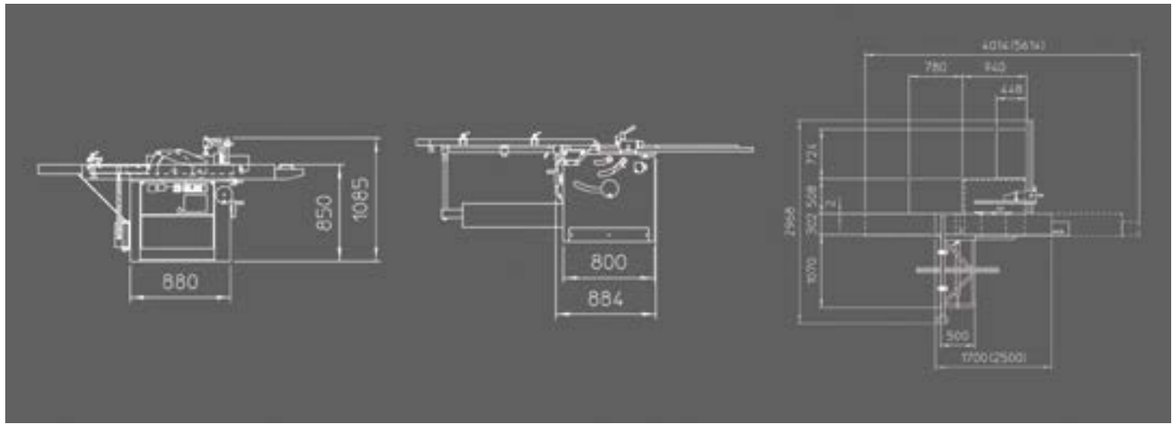

E2500

E2500 avec options

E2500 Données techniques

Poids	505 kg
Voltage	230V mono / 230V 3 phases / 400V 3 phases
Moteur 3 phases	4,4 kW / 6,6 cv (S6)
Moteur mono	3 kW / 4 cv (S6)
Vitesse de rotation lame principale	4500 T/pm
Diamètre de lame maximum	300 mm
Hauteur de coupe maximale 90° (45°)	100 mm (70 mm)
Longueur de coupe	2500 mm (option 2800 mm / 3100 mm)
Largeur de coupe au guide parallèle	1270 mm
Alésage lame principale	30 mm
Puissance moteur inciseur (option)	0,75 kW / 1 cv (S6)
Vitesse de rotation lame inciseur (option)	6500 T/pm
Lame inciseur (option)	120 x 20 mm
Profondeur d'incision (option)	4,5 mm
Dimensions du chariot	2850 x 310 mm
Dimensions extension de table	720 x 450 mm
Dimensions table de sciage	940 x 510 mm
Dimensions du cadre de sciage	1060 x 510 mm
Sorties d'aspiration	100 mm + 60 mm / 100 mm si protecteur sur potence

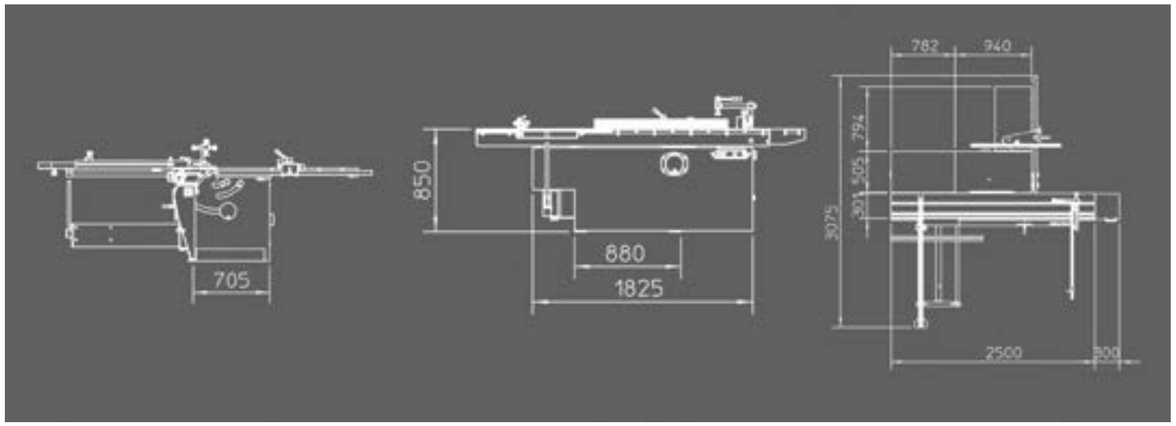

SCIES À FORMAT
OPTIONS & ACCESSOIRES

SUPPORT DE TABLE

Support amovible de table

Se positionne n'importe où sur le chariot de sciage. Combiné avec le cadre de tronçonnage il offre un soutien optimal pour le maintien des panneaux.

AFFICHAGE DIGITAL

Lecteur digital sur guide parallèle (E2500).

Permet l'affinage des réglages, et offre un grand confort de travail.

Un affichage digital est disponible également sur la butée du guide à tronçonner.

EXTRACTION DE POUSSIERES

Le tube d'extraction de poussières suspendu, disponible en accessoire, offre un diamètre d'extraction standard de 100 mm.

PROTECTEUR SUR POTENCE

Le protecteur suspendu (disponible sur E300 & E2500) offre une sécurité maximale et optimise l'aspiration des sciures. Il s'adapte mécaniquement à la hauteur des bois.

Le bras de potence s'escamote aisément.

BLOC INCISEUR

- En option sur NXZ & E300
- Standard sur E2500
- Diamètre 120X20mm. Entrainé par moteur (indépendant) sur Série E
- Diamètre 100X20mm. Entrainé par courroie sur NXZ

(Lame inciseur non livrée)

POINTS FORTS
GÉNÉRALISÉS À TOUTES LES SCIES ROBLAND

TUBE ANTI-TORSION

Le tube anti-torsion, rempli de bêton, offre une rigidité accrue au bâti, favorise l'absorption des oscillations et sert aussi de contre-poids pour les charges excessives portées sur le chariot.

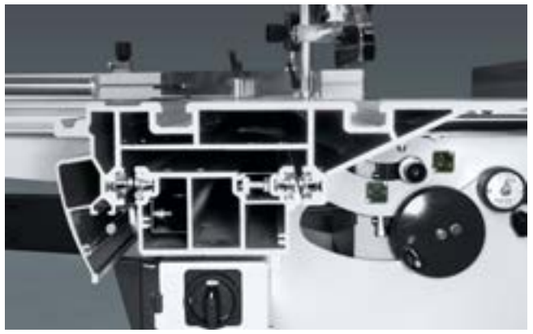

CHARIOT DE SCIAGE ANNODISÉ AU SYSTÈME BOSS

Le chariot de sciage en aluminium est entièrement anodisé, il offre ainsi de grandes capacités de résistance aux chocs et à l'oxydation. Avec leur 426 mm les chariots de nos scies Z400 et Z500 sont actuellement les plus larges sur le marché. Son mécanisme de guidage (BOSS) à billes en acier coulissant sur barres rondes en acier trempé, inclut un dispositif de nettoyage automatique. Sur toute scie à format un impact trop fort sur le chariot laisse une marque sur le profil inférieur. Pour y remédier il faut généralement désassembler les deux profils. Grâce au système BOSS unique à Robland l'utilisateur peut obtenir une nouvelle surface de roulement simplement en tournant légèrement les barres rondes sur lesquelles roulent les billes. L'ensemble permet de supporter des charges lourdes durant de nombreuses années.

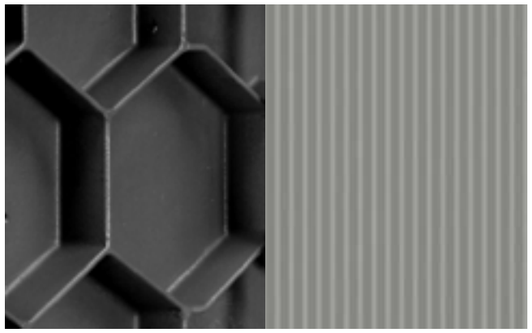

TABLES EN FONTES

Nos tables en fonte offrent une structure en nid d'abeille, pour encore plus de rigidité. La surface est raclée. Cette technique (a faible dissipation d'énergie) garantit une planéité parfaite.

Les micro-rainures facilitent le glissement du bois sur la table.

PROTECTEUR SUR POTENCE

Conçu pour vous assurer une sécurité maximale il offre également de par sa conception une trés bonne évacuation des sciures et copeaux (normes ASON). Il est disponible à partir des modèles E300 et livré d'origine à partir des modèles Z400 en version CE
.
Le bras supérieur s'escamote aisément pour vous libérer la table de travail. Sur les modèles de scies Z500 le support déplacé permet le tronçonnage de pièces longues d'une largeur jusqu'à 850 mm.

POINTS FORTS
SPÉCIFIQUES AUX SÉRIES Z300, Z400, Z500

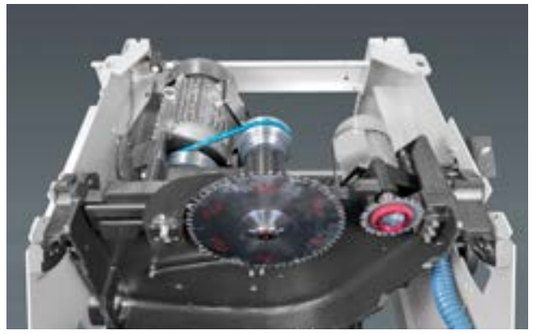

GROUPE BERCEAU DE SCIAGE

Le nouveau groupe de sciage est réalisé dans un bloc de fonte d'acier et intègre tout notre savoir-faire accumulé depuis 50 ans.

Usiné par des centres d'usinages de pointe, il offre une parfaite résistance et une très grande rigidité. Un parfait équilibrage lui confère un fonctionnement silencieux exempt d'oscillations. Sa forme étudiée, améliore l'évacuation des sciures. Ses paliers spéciaux permettent au groupe berceau de sciage un déplacement précis et tout en douceur, .ainsi qu'une longévité accrue. Le changement des vitesses est confortable, et plusieurs motorisations son possibles.

AFFICHAGE NUMÉRIQUE (Z300 /Z400)

La double butée digitale augmente la précision et offre un confort de travail lors de l'utilisation de guide transversal. La butée de droite sera utilisée pour les pièces étroites et celle de gauche sera utilisée pour les pièces larges et les panneaux.

Sur la Z400 un second affichage numérique monté sur la partie extensible du guide transversal est disponible en option.

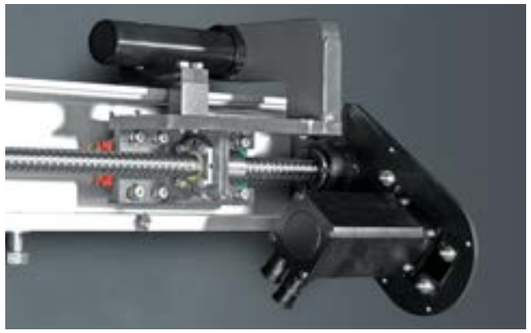

GUIDE PARALLÈLE MOTORISÉ

Le contrôle du déplacement se fait grâce à une vis à bille offrant ainsi une extrême précision de positionnement. (versions X1 et X3)

BANDE LED D'AVERTISSEMENT

Sur les modèles de scies Z500 une signalisation par LED vous informe que l'inciseur est en fonction, augmentant ainsi votre sécurité. Disponible en option sur les modèles Z400.

SÉRIE Z
DIFFÉRENTS DIAMÈTRES DE LAMES

En 2018 ROBLAND lance sa nouvelle génération de scies à format proposant plusieurs diamètres de lames et offrant différentes longueurs de chariots de sciages.

Série Z300

Diamètre de lame maximum: 315 mm

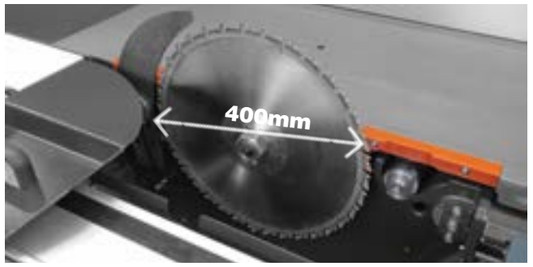

Série Z400

Diamètre de lame maximum: 400 mm
- 350 mm si lame inciseur

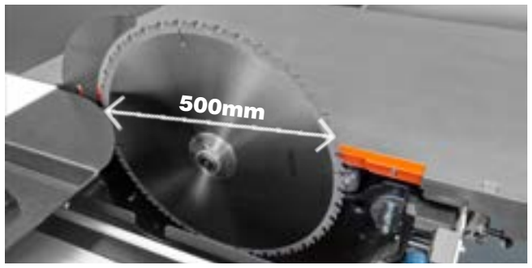

Série Z500

Diamètre de lame maximum: 500 mm
- 350 mm si lame inciseur

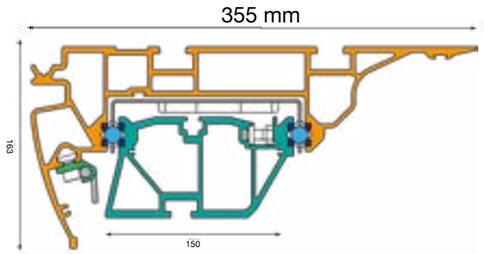

CHARIOT DE SCIAGE Z300

- Billes sur barres rondes en acier (système BOSS)
- Garantie 6 Ans
- 30 billes en acier traitées

Existe en longueur 2200 / 2800 / 3200 / 3800 mm
Capacité de coupe: 2500 / 3100 / 3500 / 4100 mm

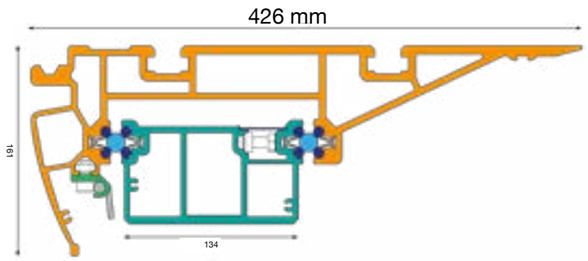

CHARIOT DE SCIAGE Z400/Z500

- Billes sur barres rondes en acier (BOSS)
- Garantie 6 Ans
- 30 billes en acier traitées

Existe en longueur 2200 / 3200 / 3800 mm
Capacité de coupe: 2500 / 3500 / 4100 mm

SÉRIE Z
DIFFÉRENTES VERSIONS

MANUEL (M)

Réglages manuels de la hauteur et de l'inclinaison de la lame de scie avec affichage analogique pour l'inclinaison de la lame.

ELECTRIQUE (EL)

Réglage électrique de la hauteur et de l'inclinaison de la lame de scie avec les affichages numériques disponibles en option.

1 AXE CONTRÔLÉ (X1)

Panneau de commande couleur tactile 7", suspendu sur potence, pour le contrôle numérique du guide parallèle et l'affichage numérique de la hauteur et de l'angle d'inclinaison de la lame de scie.

Boutons poussoir pour:
- Le démarrage et l'arrêt de la lame de scie ainsi que de l'inciseur
- La hauteur et l'inclinaison de la lame de scie
- L'arrêt d'urgence

Presse papier intégré

3 AXES CONTRÔLÉS (X3)

Panneau de commande couleurs tactile 7", suspendu sur potence, pour le contrôle du guide parallèle ainsi que la hauteur et de l'inclinaison de la lame de scie.

Boutons poussoir pour:
- Le démarrage et l'arrêt de la lame de scie ainsi que de l'inciseur
- L'arrêt d'urgence

Presse papier intégré

Z300

Z300 avec options

Z300 Données techniques

Poids	780 kg - 980 kg
Voltage (3 phases)	400 V 3 phases / 230 V 3 phases
Moteur (3 phases)	4,4 kW / 6,6 cv (S6), option 7 kW / 9,5 cv (S6)
Sorties d'aspiration	100 mm dans le bâtit + 60 mm sur la petite protection de scie
	100 mm avec protection de scie sur potence
Scie	
Vitesse de rotation	4000 T/pm (option 3000 / 4000 / 5000 T/pm)
Diamètre de lame et alésage	315 x 30 mm
Plage d'inclinaison de lame	90° - 45°
Hauteur de coupe maximale 90° / 45°	90 mm / 60 mm
Largeur de coupe au guide parallèle Z300 M, Z300 EL	1250 mm (option 700 / 1000 / 1350 mm)
Largeur de coupe au guide parallèle Z300 X1, Z300 X3	1250 mm
Longueur de coupe	3500 mm (option 2500 / 3100 / 4100 mm)
Dimensions table en fonte	985 mm x 710 mm
Dimensions du chariot	355 mm x 3200 mm (option 2200 / 2800 mm)
Dimensions du cadre à béquille	1000 mm x 550 mm
Longueur du guide à tronçonner	1565 mm (fermé) + élément téléscopique jusqu'à 2550 mm
Groupe inciseur	
Diamètre de lame, alésage	120 mm, 20 mm
Profondeur d'incision (lame 120 mm)	3,5 mm
RPM inciseur	8200 T/pm
Puissance moteur inciseur	0,75 kW / 1 cv (S6)

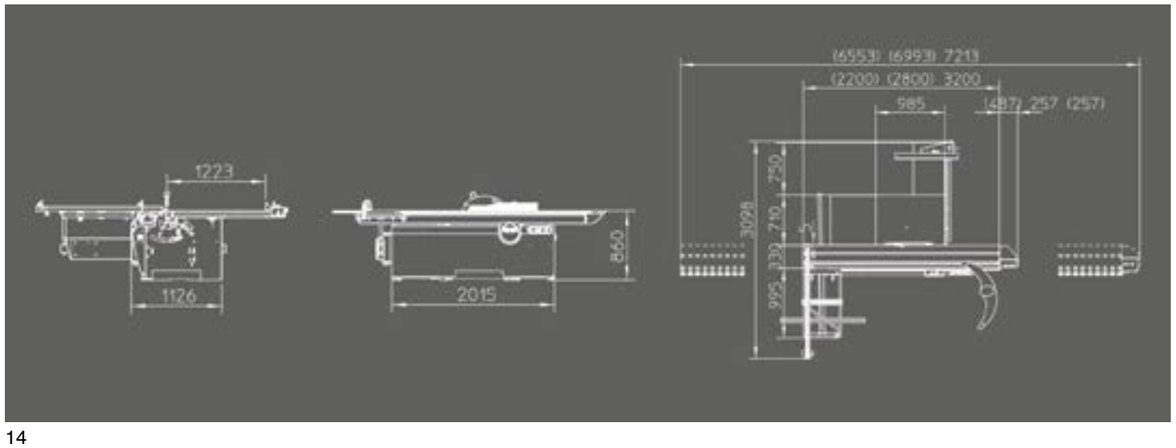

Z400

Z400 avec options

Z400 Données techniques

Poids	850 kg (Z400 - 3200) - 1080 kg (Z400 X3 -3800)
Voltage (3 phases)	400 V 3 phases, option 230 V 3 phases
Puissance moteur (3 phases)	7 kW /9,5 cv (S6), option 9,2 kW / 14 cv (S6)
Sorties d'aspiration	100 mm dans le bâtit + 60 mm sur la petite protection de scie (version non CE)
	100 mm avec protection de scie sur potence
Scie	
Vitesse de rotation	3000 / 4000 / 5000 T/pm
Diamètre de lames et alésage	300 - 400 mm, 30 mm
Plages d'inclinaison	90° - 45°
Hauteur de coupe maximale 90° / 45°	125 mm / 90 mm
Largeur de coupe au guide parallèle Z400 M, Z400 EL	1350 mm (option 1000 / 1525 mm)
Largeur de coupe au guide parallèle Z400 X1, Z400 X3	1250 (option 1500 mm)
Longueur de coupe	3500 mm (option 2500 / 4100 mm)
Dimensions table fonte	985 mm x 710 mm
Dimensions du chariot	3200 (option 2200/3800) mm x 420 mm
Dimensions du cadre à béquille	1420 mm x 650 mm
Longueur du guide à tronçonner	2295 mm (télescopique à 3000 mm)
Groupe inciseur	
Diamètre de lame, alésage	120 mm, 20 mm
Profondeur d'incision (lame 120 mm)	3,5 mm
RPM inciseur	8200 T/pm
Puissance moteur inciseur	1,3 kW / 2 cv (S6)

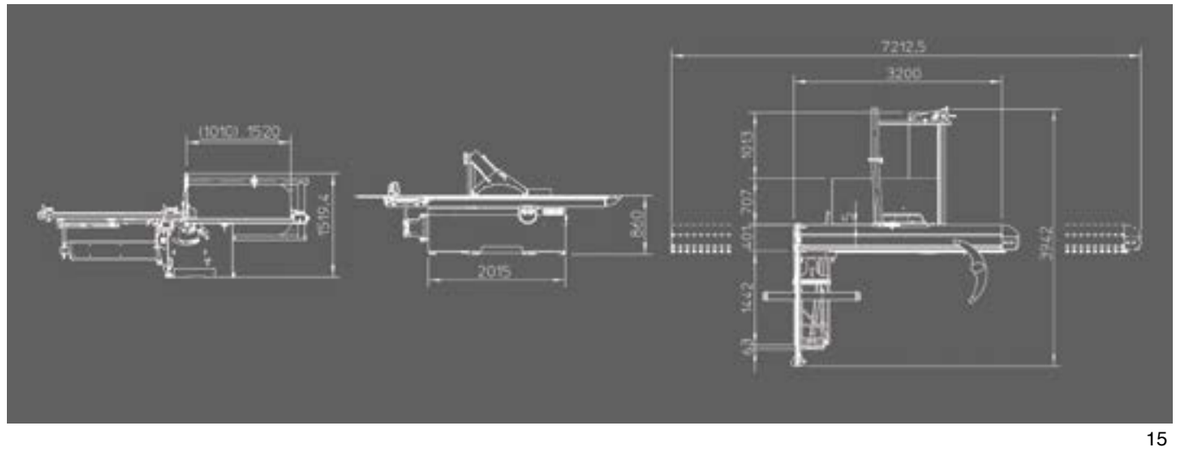

Z500

Z500 avec options

Z500 Données techniques

Poids	890 kg (Z500 -3200) - 1080 kg (Z500X3 - 3800)
Voltage (3 phases)	400 V 3 phases, option 230 V 3 phases
Puissance moteur (3 phases)	7 kW /9,5 cv (S6), option 9,2 kW / 14 cv (S6)
Sorties d'aspiration	100 mm dans le bâtit + 60 mm sur la petite protection de scie (version non CE)
	100 mm avec protection de scie sur potence
Scie	
Vitesse de rotation	3000 / 4000 / 5000 T/pm
Diamètres de lames et alésage	300 - 500 mm, 30 mm
Plages d'inclinaison	90° - 45°
Hauteur de coupe maximale 90° / 45°	175 mm / 120 mm
Largeur de coupe au guide parallèle Z500 M, Z500 EL	1350 mm (option 1000 / 1525 mm)
Largeur de coupe au guide parallèle Z500 X1, Z500 X3	1250 mm (option 1500 mm)
Longueur de coupe	3500 mm (option 2500 / 4100 mm)
Dimensions table fonte	985 mm x 710 mm
Dimensions du chariot	3200 mm (option 2200 / 3800) x 420 mm
Dimensions du cadre à béquille	1505 mm x 760 mm
Longueur du guide à tronçonner	2295 mm (télescopique à 3355 mm)
Groupe inciseur	
Diamètre de lame, alésage	120 mm, 20 mm
Profondeur d'incision (lame 120 mm)	3,5 mm
RPM inciseur	8200 T/pm
Puissance moteur inciseur	1,3 kW / 2 cv (S6)

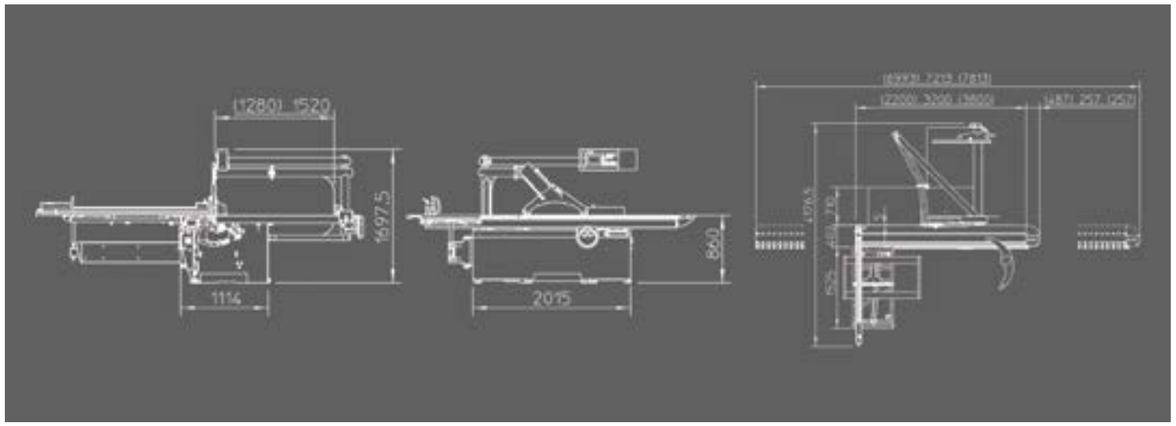

SERIE Z

Robland vous propose un large choix de **cadres à béquille** pour les scies de série Z.

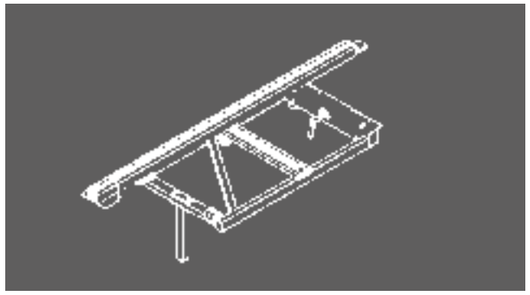

Z300

Cadre standard (1000 x 550 mm) équipé d'un guide transversal télescopique (1565 - 2550 mm) et inclinable.

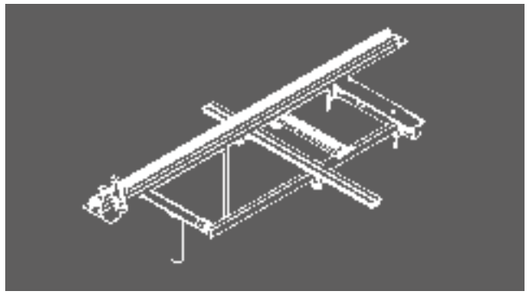

Z400

Cadre large (1420 X 650 mm) équipé d'un guide transversal télescopique (2295 - 3000 mm) et inclinable.

Également disponible en option pour Z300.

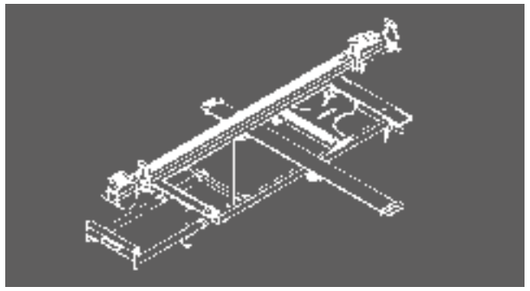

Z400 COMF

Cadre grande capacité (avec partie extensible) équipé d'un guide transversal télescopique (2295 - 3000 mm) et inclinable.
Le système d'indexation avec correction des longueurs offre précision et confort de travail lors des coupes d'angles.

Disponible en option pour Z300 et Z400.

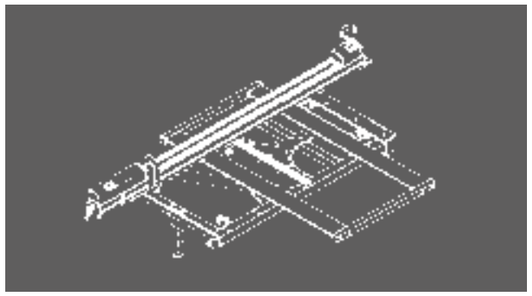

Z500

Cadre très grande capacité (1505 x 760 mm) équipé d'une rallonge en longueur et largeur ainsi que d'un guide transversal télescopique (2295 - 3355 mm).
Le système d'indexation avec correction des longueurs offre précision et confort de travail lors des coupes d'angles.

Également disponible en option pour Z400.

OPTIONS

AFFICHAGE NUMÉRIQUE (Z300)

Lecture digitale sur guide parallèle équipé d'un réglage fin. Augmente la précision ainsi que le confort d'utilisation.

AFFICHAGE NUMÉRIQUE (Z400/Z500)

Lecture digitale sur guide parallèle équipé d'un réglage fin. Augmente la précision ainsi que le confort d'utilisation.

Disponible en option pour les modèles Z300 si machine équipée du guide parallèle Z400/Z500.

AFFICHAGE NUMÉRIQUE (Z300 /Z400)

La double butée digitale DDF augmente la précision et offre un confort de travail lors de l'utilisation de guide transversal.
La butée de droite sera utilisée pour les pièces étroites et celle de gauche sera utilisée pour les pièces larges et les panneaux.

Sur le cadre de la Z400 un second affichage numérique monté sur la partie extensible du guide transversal est disponible en option.

AFFICHAGE NUMÉRIQUE (Z500)

Lecture numérique sur les butées. Facilite l'utilisation tout en augmentant la précision. Grace à sa grande dimension le guide transversal offre un maintien parfait des pièces sur la table, la rallonge télescopique est également équipée d'une butée numérique.

BOUTON MARCHE /ARRÊT INTÉGRÉ À LA POIGNÉE DE CHARIOT

En option un interrupteur marche/arrêt intégré au chariot permet la mise en fonction de la machine à partir de la poignée; pour votre confort et sécurité.

FRAISE À RAINER

Un pré-équipement pour fraise à rainer est disponible en option sur les Z400 et Z500.

Rainure de 16 mm de large maximum.

ACCESSOIRES

GUIDE D'ANGLE

Guide d'angle avec presseur excentrique.

GUIDE D'ANGLE PRO

Permet les coupes d'angles complémentaires avec aisance et précision.

LAME INCISEUR RÉGLABLE

Lame inciseur LEADER avec réglage d'épaisseur rapide adapté à la lame de scie principale.

SUPPORT DE TABLES

Support de table supplèmentaire

Se positionne n'importe où sur la longueur du chariot de sciage, il optimise le maintien de pièces larges et de panneaux.

Même fonction que ci-dessus mais équipé d'une butée réglable pour le délignage.

EXTRACTION DE POUSSIÈRES SUR Z300, E300, E2500 ET Z300

Le tube d'extraction de poussières suspendu, disponible en option, offre une diamètre d'extraction standard de 100 mm. Le protecteur suspendu offre une sécurité maximale et optimise l'aspiration des sciures. Il s'adapte mécaniquement à la hauteur des bois. Le bras de potence s'escamote aisément pour un meilleur accès à la lame de scie.

SCIES À PANNEAUX
TABLEAU DE COMPARAISON

SCE = Standard version CE (option sur non-CE) / S = Standard / X = Present / O = Option

	NXZ	E300	E2500	Z300M	Z300EL	Z300X1	Z300X3	Z400M	Z400EL	Z400X1	Z400X3	Z500M	Z500EL	Z500X1	Z500X3
Machines classiques															
Manuel	X	X	X	X	-	-	-	X	-	-	-	X	-	-	-
Hauteur et inclinaison électrique	-	-	-	-	X	X	X	-	X	X	-	-	X	X	-
1 Axe contrôlé (guide parallèle)	-	-	-	-	-	X		-	-	X		-	-	X	-
3 Axes contrôlés (guide parallèle + hauteur + inclinaison de lame)	-	-	-	-	-	-	X	-	-	-	X	-	-		X
Puissance moteurs (S6)															
Mono 2 kW	O	O	-	-	-	-	-	-							
Mono 3 kW	-	-	O	O	-	-	-	O	-	-	-	-	-	-	-
3,7 kW 3 * 400 V	S	S	-	-	-	-	-	-	-	-	-	-	-	-	-
3,7 kW 3 * 220 V	O	O	-	-	-	-	-	-	-	-	-	-	-	-	-
4,4 kW 3 * 400 V	-	-	S	S	S	S	S	-	-	-	-	-	-	-	-
4,4 kW 3 * 220 V	-	-	O	O	O	O	O	-	-	-	-	-	-	-	-
7 kW 3 * 400 V	-	-	-	O	O	O	O	S	S	S	S	S	S	S	S
7 kW 3 * 220 V	-	-	-	O	O	O	O	O	O	O	O	O	O	O	O
9,2 kW 3 * 400 V	-	-	-	-	-	-	-	O	O	O	O	O	O	O	O
9,2 kW 3 * 220 V	-	-	-	-	-	-	-	O	O	O	O	O	O	O	O
Groupe scie (diamètre maxi)															
250 mm	O	-	-	-	-	-	-	-	-	-	-	-	-	-	-
300 mm	-	S	S	-	-	-	-	-	-	-	-	-	-	-	-
315 mm	S	-	-	S	S	-	-	-	-	-	-	-	-	-	-
400 mm	-	-	-	-	-	-	-	S	S	S	S	-	-	-	-
500 mm	-	-	-	-	-	-	-	-	-	-	-	S	S	S	S
Groupe inciseur	O	S	S	S	S	S	S	S	S	S	S	S	S	S	S
Vitesse de rotation de la scie principale															
4000 T/pm	-	-	-	S	S	S	S	-	-	-	-	-	-	-	-
4500 T/pm	S	S	S	-	-	-	-	O	O	O	O	O	O	O	O
3000 / 4000 / 5000 T/pm	-	-	-	O	O	O	O	S	S	S	S	S	S	S	S
Longueur de coupe															
1600 mm	S	-	-	-	-	-	-	-	-	-	-	-	-	-	-
1700 mm	-	S	-	-	-	-	-	-	-	-	-	-	-	-	-
2000 mm	O	-	-	-	-	-	-	-	-	-	-	-	-	-	-
2500 mm	O	-	S	O	O	O	O	O	O	O	O	O	O	O	O
2800 mm	-	-	O	-	-	-	-	-	-	-	-	-	-	-	-
3100 mm	-	-	O	O	O	O	O	-	-	-	-	-	-	-	-
3500 mm	-	-	-	S	S	S	S	S	S	S	S	S	S	S	S
4100 mm	-	-	-	O	O	O	O	O	O	O	O	O	O	O	O
Capacité de coupe au guide parallèle															
700 mm	-	-	-	O	O	O	O	-	-	-	-	-	-	-	-
900 mm	S	-	-	-	-	-	-	-	-	-	-	-	-	-	-
1000 mm	-	-	-	O	O	-	-	O	O	-	-	O	O	-	-
1250 mm	O	S	S	S	S	S	S	-	-	S	S	-	-	S	S
1350 mm	-	-	-	O	O	O	O	S	S	-	-	S	S	-	-
1500 mm	-	-	-	-	-	-	-	O	O	O	O	O	O	O	O
Affichage numérique															
Guide à tronçonner	-	-	O	O	O	O	O	O	O	O	O	O	O	O	O
Guide parallèle	-	-	O	O	O	S	S	O	O	S	S	O	O	S	S
Protecteur sur potence	-	O	O	O	O	S	S	SCE	SCE	S	S	SCE	SCE	S	S
Bouton de contrôle sur poignée de chariot	-	-	-	O	O	O	O	O	O	O	O	O	O	O	O

Des machines répondant à vos besoins et à la mesure de vos moyens

SCIES À FORMATS

NXZ

E300

E2500

Z300 SERIES

Z400 SERIES

Z500 SERIES

DÉGAUCHISSEUSE RABOTEUSE

NXSD310

NXSD410

SD410

DÉGAUCHISSEUSES

SD510

S410

J510

RABOTEUSES

D510

D630

MORTAISEUSE À MÊCHES

LBM

TOUPIES - TOUPIE TENONNEUSE

T120S

T120L

T120P

T110i

SCIE CIRCULAIRE

M500

MACHINES COMBINÉES

HX260

HX310 PRO

NX310/410 PRO

NLX310/410 PRO

NXTZ PRO

NLXTZ PRO

PERÇEUSES

BM21 PRO

BM3000

PLAQUEUSES DE CHANTS

ALPHA

KM575

Cette brochure n'a qu'un but purement informatif. Robland se réserve le droit de modifier les configurations et spécifications de ses machines sans avis préalable. Les configurations standard peuvent évoluer dans le temps et différer d'un point de vente à un autre. Veuillez consulter votre revendeur pour des informations correctes et à jour.

Robland NV
Kolvestraat 44
8000 Brugge - Belgium
Tel: +32 50 458 925
info@robland.com
www.robland.com

Suivez nous sur Facebook
www.facebook.com/Roblandmachines

Suivez nous sur Instagram
www.instagram.com/robland_nv

Suivez nous sur YouTube
www.youtube.com/robland