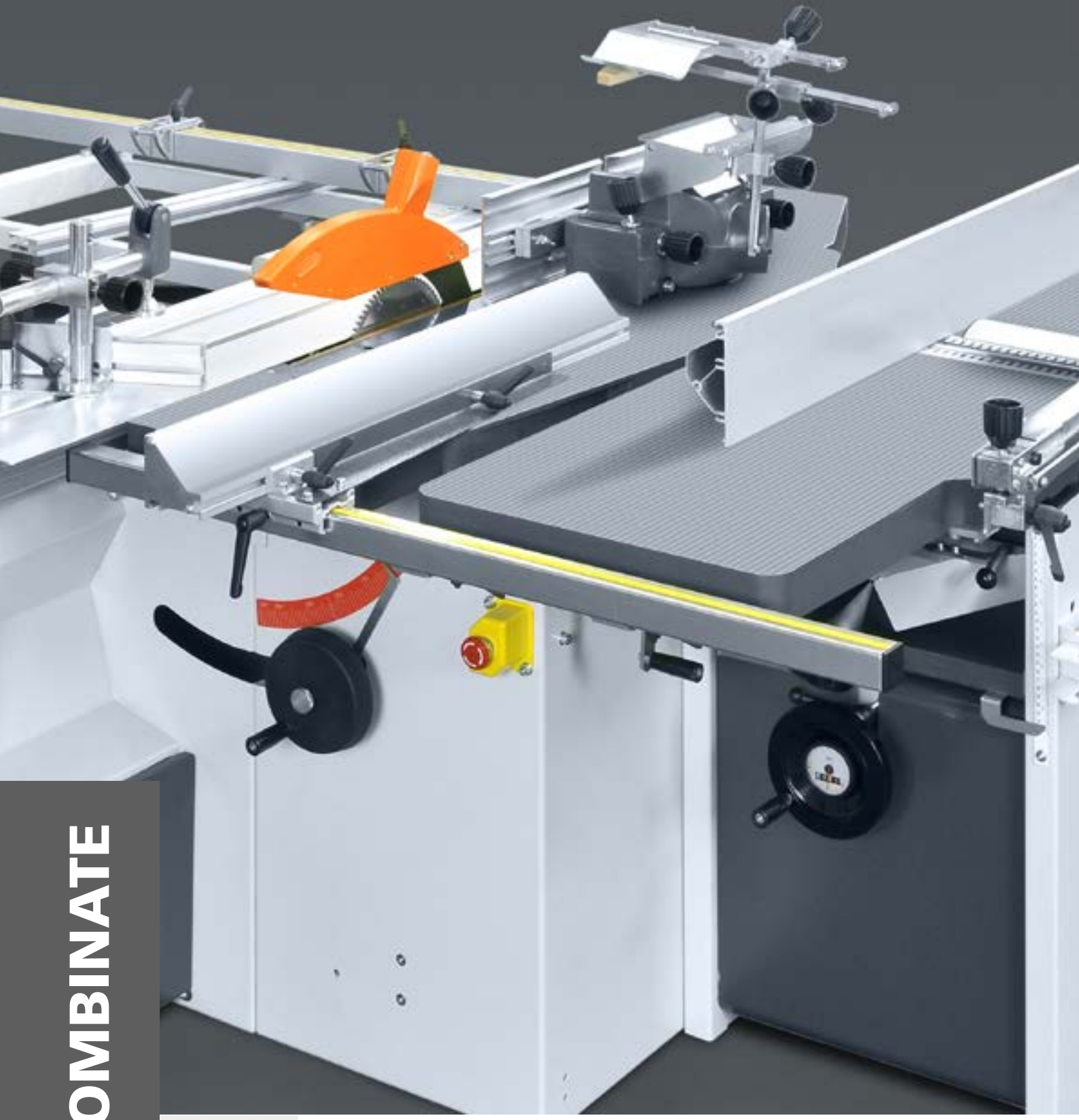

COMBINATE

Italiano

ROBLAND®

MADE IN BELGIUM

SOMMARIO

Storia di Robland ..... 3 - 5

HX260 6

HX310 PRO 7

NX310 PRO 8

NX410 PRO 9

NLX310 PRO 10

NLX410 PRO 11

XSD310 12

NXSD310 13

NXSD410 14

HXTZ 15

NXTZ 16

NLXTZ 17

Punti di forza ..... 18 - 19

Opzioni 20

Accessori ..... 21 - 22

LBM 23

Criteri di selezione ..... 24 - 25

Sommario macchine Robland ..... 26 - 27

Dettagli di contatto 28

MADE IN BELGIUM

SINCE 1968

ROBLAND è una società belga di proprietà privata, fondata nel 1968 da Robert Landuyt. I primi successi sono stati raggiunti costruendo macchine per la lavorazione del legno universali qualitativamente accessibili, di cui una buona parte è ancora usata oggi.

Disponiamo di tutte le risorse e le competenze interne per lo sviluppo del prodotto, la produzione di componenti, l'assemblaggio, le vendite e il supporto post-vendita.

Grazie alle linee altamente automatizzate ed efficienti, possiamo mantenere tutta la produzione in Belgio, vicino alla citta storica di Bruges. Anche se le nostre macchine dureranno per anni, questo non è abbastanza per noi. Un servizio di qualità e supporto post-vendita è la chiave del successo di ROBLAND. Produciamo tutte le parti della macchina noi stessi, quindi potete contare su parti di ricambio sempre disponibili rapidamente.

La nostra missione aziendale e' offrire macchine con il miglior rapporto qualita'/prezzo per il mercato del fai da te di fascia alta e per il mercato delle piccole e medie imprese.

Il nostro portafoglio prodotti, finalizzato alla seconda lavorazione del legno, comprende squadratrici, seghe da banco, macchine universali, pialle a filo, pialla a spessore, toupie, cavatrice orizzontali, foratrice semiautomatiche, foratrice CNC, bordatrici e sistemi di aspirazione polveri.

Abbiamo una rete di rivenditori internazionali e attualmente esportiamo oltre l'85% della nostra produzione in tutto il mondo a 100 paesi. Nel suo grande sito di 20.000 m², ROBLAND impiega oltre 80 persone.

2020
Introduzione di macchine compatte a una singola funzione

2018
50 anni di Robland

Introduzione nuova linea di squadratrice

2015
Installazione di robot per il caricamento della macchina

Introduzione della NLX410

2012
Introduzione della BM3000, il primo CNC di ROBLAND

2011
Introduzione della linea PS series di squadratrice

Introduzione delle bordatrice

2008
Introduzione della Axis Ergo

Estensione della fabbrica a 20.000 m²

Introduzione della HX- e NX-Series

2006
Introduzione della squadratrice motorizzata NZ3200

2005
Introduzione della pialatrice a filo S510

2004
Nuova sala di saldatura in fabbrica

2002
Introduzione della serie NLX e la D630 pialla spessore

2000
Introduzione della E300, piccolo squadratrice

1997
Installazione di una robot a saldatura

1996
Introduzione della ROBLAND Pialla-spessore SD510

1995
Prima ROBLAND Tupi T120

1992
Introduzione della prima Robland squadratrice Z320

1991
Installazione di un centro di macchine automatizzate a 6 pallet

1989
Installazione di taglio laser a CNC e tornio automatico per la produzione di componenti

1987
Introduzione della X-Serie combinate

1985
Introduzione delle C-Serie combinate

1978
Trasferimento della fabbrica nel suo sito attuale

1976
Prime vendite all'estero

1972
Commercializzazione della prima macchina combinata K210

1968
ROBLAND fondata da Robert Landuyt

PRODUZIONE

Taglio laser fogli in lamiera

Fresatura superficiale dei piani in ghisa

Piegatura dei carter in lamiera assistito da computer

Fresatura superficiale dei piani in ghisa

Saldatura del telaio

Barre di acciaio grezzo

Verniciatura a polvere

Produzione di pezzi meccanici

Fresatura della superficie del carro

Produzione di pezzi meccanici

PRE MONTAGGIO

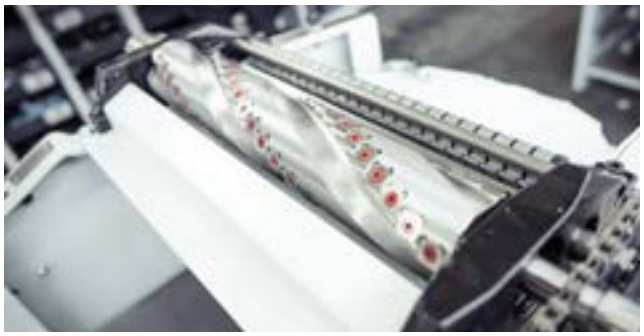

MONTAGGIO

LIVELLAMENTO E ALLINEAMENTO

HX260

HX260 con opzioni

HX260 Dati tecnici

Peso	485 kg
Voltaggio	230 V Mono / 230 V - 3 fasi
	400 V - 3 fasi
Scarichi dell'aspirazione	100 mm
	+ 60mm sul protezione della sega

Sega	
Lama velocità di rotazione	4500 RPM
Diametro sega lama	250 x 30 mm
Altezza di taglio al 90°	85 mm
Altezza di taglio al 45°	55 mm
Dimensioni piano in ghisa	1077 x 273 mm
Dimensioni carro	1450 mm x 320 mm
Lunghezza di taglio su carro	1200 mm
Larghezza di taglio con guida parallela	600 mm
Potenza del motore 3 fasi (S6)	3 kW / 4 PM
Potenza del motore monofase (S6)	2,2 kW / 3 PM

Toupie	
Velocità di rotazione macchina 3 fasi	3000 / 6000 RPM
Velocità di rotazione monofase	6000 RPM
Diametro albero toupie	30 mm
Capacità albero toupie	122 mm
Corsa albero	140 mm
Dimensione apertura nel piano	180 mm
Potenza del motore 3 fasi (S6)	3 kW / 4 PM
Potenza del motore monofase (S6)	2,2 kW / 3 PM

Pialla filo spessore	
Lunghezza totale piani al filo	1320 mm
Capacità dello spessore in altezza	230 mm
Diametro albero	70 mm
Numero di coltelli	3
Dimensione coltelli	260 x 25 x 3 mm
Larghezza della pialla-spessore	260 mm
Max. asportazione	4 mm
Velocità di avanzamento	6 m/min
Albero velocità di rotazione	5500 RPM
Potenza del motore 3 fasi (S6)	3 kW / 4 PM
Potenza del motore monofase (S6)	2,2 kW / 3 PM

Cavatrice (opzione)	
Mandrino	0 - 16 mm
Corse	165 x 140 x 85 mm

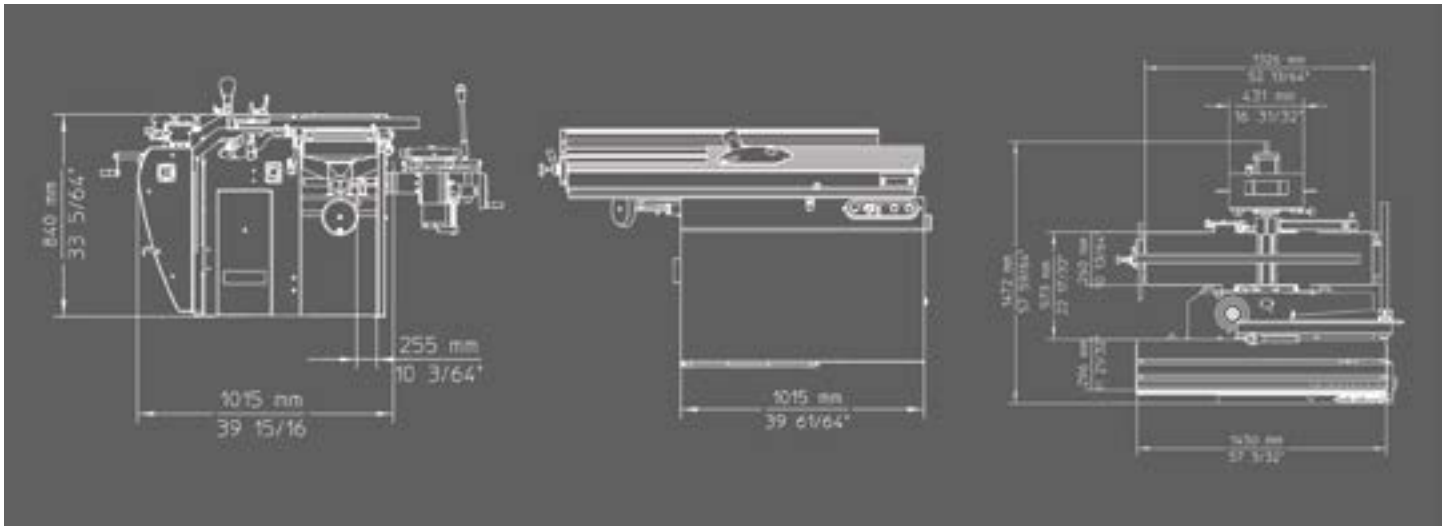

HX310 PRO

HX310 PRO con opzioni

HX310 PRO Dati tecnici

Peso	539 kg
Voltaggio	230 V Mono / 230 V - 3 fasi
	400 V - 3 fasi
Scarico di aspirazione della polvere	100 mm
	+ 60mm sul protezione della sega

Sega	
Lama velocità di rotazione	4500 RPM
Diametro sega lama	250 x 30 mm
Altezza di taglio al 90°	85 mm
Altezza di taglio al 45°	55 mm
Dimensioni piano in ghisa	1077 x 273 mm
Dimensioni carro	1450 mm (opzione 2050 mm)
	x 320 mm
Lunghezza di taglio su carro	1600 mm (opzione 2100 mm)
Larghezza di taglio con guida parallela	640 mm
Potenza del motore 3 fasi (S6)	3 kW / 4 PM
Potenza del motore monofase (S6)	2,2 kW / 3 PM

Toupie	
Velocità di rotazione macchina 3 fasi	3000 / 6000 RPM
Velocità di rotazione monofase	6000 RPM
Diametro albero toupie	30 mm (opzione 50 mm)
Capacità albero toupie	120 mm
Corsa albero	140 mm
Dimensione apertura nel piano	180 mm
Potenza del motore 3 fasi (S6)	3 kW / 4 PM
Potenza del motore monofase (S6)	2,2 kW / 3 PM

Pialla filo spessore	
Lunghezza totale piani a filo	1320 mm
Capacità della spessore in altezza	230 mm
Diametro albero	70 mm
Numero di coltelli	3
Dimensione coltelli	310 x 25 x 3 mm
Larghezza della pialla-spessore	310 mm
Max. asportazione	4 mm
Velocità avanzamento	6 m/min
Albero velocità di rotazione	5500 RPM
Potenza del motore 3 fasi (S6)	3 kW / 4 PM
Potenza del motore monofase (S6)	2,2 kW / 3 PM

Cavatrice (opzione)	
Mandrino	0 - 16 mm
Corse	165 x 140 x 85 mm

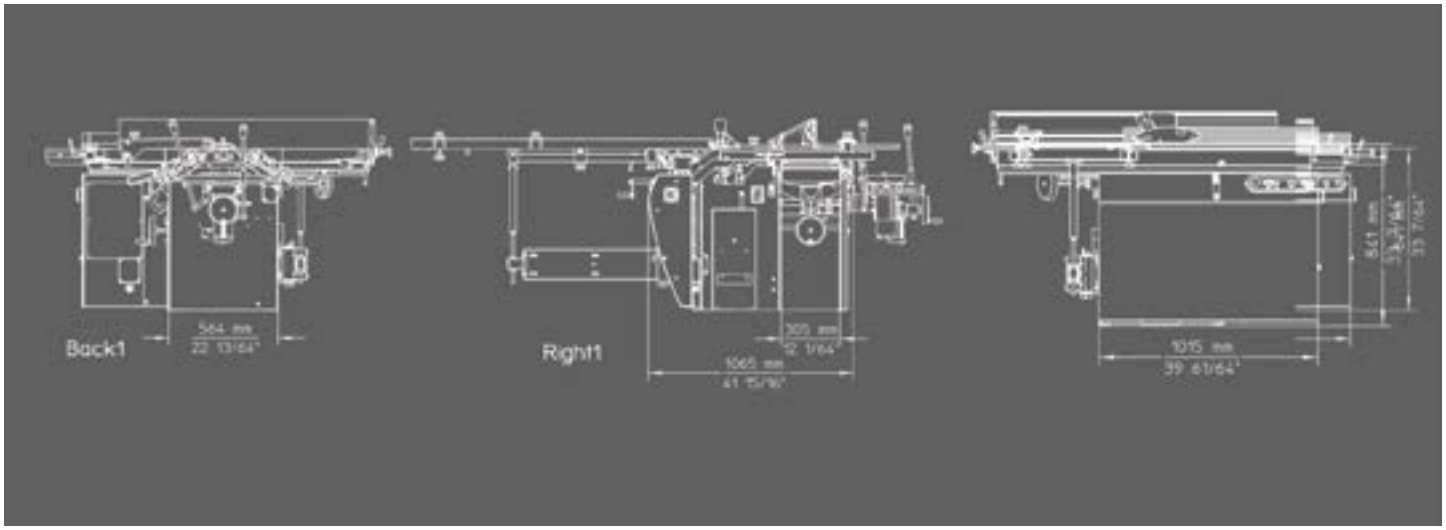

NX310 PRO

NX310 PRO con opzioni

NX310 PRO Dati tecnici

Peso	550 kg
Voltaggio	230 V Mono / 230 V - 3 fasi
	400 V - 3 fasi
Scarico di aspirazione della polvere	100 mm
	+ 60mm sul protezione della sega

Versione	
250 mm lama della sega	con incisore (100 x 20 mm)
315 mm lama della sega	senza incisore

Sega	
Velocità di rotazione	4500 RPM
Diametro sega lama	250 x 30 mm / 315 x 30 mm
Altezza di taglio al 90°	85 mm / 107 mm
Altezza di taglio al 45°	55 mm / 70 mm
Dimensioni piano in ghisa	1080 x 410 mm
Dimensioni carro	1450 mm (opzione 2050 mm)
	x 320 mm
Lunghezza di taglio su carro	1600 mm (opzione 2000/2500 mm)
Larghezza di taglio guida parallela	800 mm
Potenza del motore 3 fasi (S6)	3,72 kW / 5 PM
Potenza del motore monofase (S6)	2,2 kW / 3 PM

Toupie	
Velocità di rotazione	3000 / 6000 / 7500 / 10000 RPM
Diametro albero	30 mm (option 50 mm)
Capacità albero	122 mm
Corsa albero	140 mm
Dimensione apertura nel piano	180 mm
Potenza del motore 3 fasi (S6)	3,72 kW / 5 PM
Potenza del motore monofase (S6)	2,2 kW / 3 PM

Pialla filo spessore	
Lunghezza totale del piani filo	1400 mm
Capacità della spessore in altezza	230 mm
Diametro albero	70 mm
Coltelli	3
Dimensione coltelli	310 x 25 x 3 mm
Larghezza della pialla-spessore	310 mm
Max. asportazione	4 mm
Velocità avanzamento	6 m/min
Albero velocità di rotazione	5500
Potenza del motore 3 fasi (S6)	3,72 kW / 5 PM
Potenza del motore monofase (S6)	2,2 kW / 3 PM

Cavatrice (opzione)	
Mandrino	0 - 16 mm
Corse	165 x 140 x 85 mm

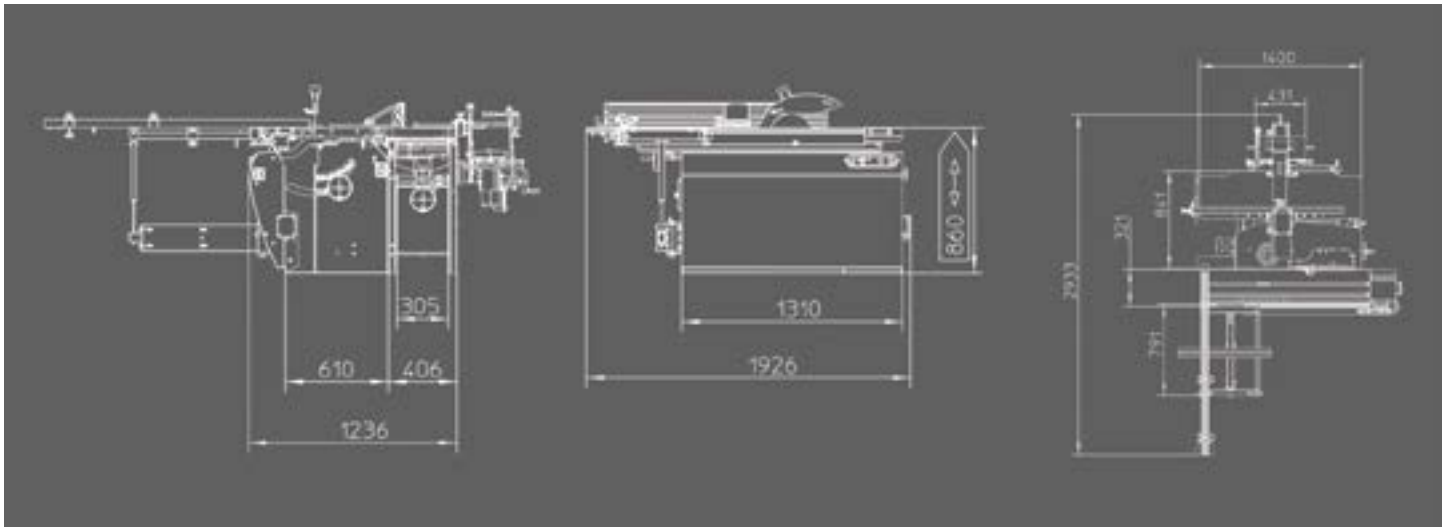

NX410 PRO

NX410 PRO con opzioni

NX410 PRO Dati tecnici

Peso	640 kg
Voltaggio	230 V Mono / 230 V - 3 fasi
	400 V - 3 fasi
Scarico di aspirazione della polvere	100 mm
	+ 60 mm sul protezione della sega
Versione	
250 mm lama della sega	con incisore (100 x 20 mm)
315 mm lama della sega	senza incisore

Sega	
Lama velocità di rotazione	4500 RPM
Diametro sega lama	250 x 30 mm / 315 x 30 mm
Altezza di taglio al 90°	85 mm / 107 mm
Altezza di taglio al 45°	55 mm / 70 mm
Dimensioni piano in ghisa	1080 x 410 mm
Dimensioni carro	1450 mm (opzione 2050 mm) x 320 mm
Lunghezza di taglio su carro	1600 mm (opzione 2000/2500 mm)
Larghezza di taglio guida parallela	900 mm
Potenza del motore 3 fasi (S6)	4,85 kW / 6,6 pm
Potenza del motore monofase (S6)	2,2 kW / 3 pm

Toupie	
Velocità di rotazione	3000 / 6000 / 7500 / 10000 RPM
Diametro albero	30 mm (option 50 mm)
Capacità albero	122 mm
Corsa albero	140 mm
Dimensione apertura nel piano	180 mm
Potenza del motore 3 fasi (S6)	4,85 kW / 6,6 pm
Potenza del motore monofase (S6)	2,2 kW / 3 pm

Pialla filo spessore	
Lunghezza totale del piani filo	1800 mm
Capacità della spessore in altezza	230 mm
Diametro albero	70 mm
Coltelli	3
Dimensione coltelli	410 x 25 x 3 mm
Larghezza della pialla-spessore	410 mm
Max. asportazione	4 mm
Velocità avanzamento	6 m/min
Albero velocità di rotazione	5500
Potenza del motore 3 fasi (S6)	4,85 kW / 6,6 pm
Potenza del motore monofase (S6)	2,2 kW / 3 pm

Cavatrice (opzione)	
Mandrino	0 - 16 mm
Corse	165 x 140 x 85 mm

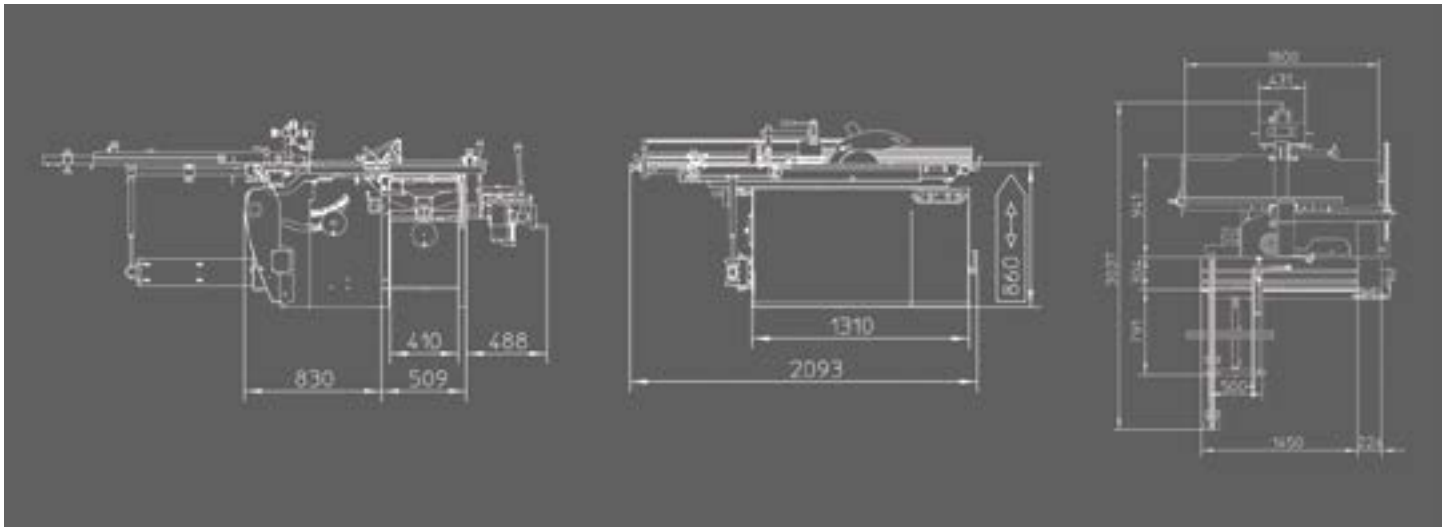

NLX310 PRO

NLX310 PRO con opzioni

NLX310 PRO Dati tecnici

Peso	835 kg
Tensione	230 V Mono / 230 V - 3 fasi
	400 V - 3 fasi
Scarico di aspirazione della polvere	100 mm
	+ 60 mm sul protezione della sega

Sega	
Velocita rotazione	4500 RPM
Diametro sega lama	300 x 30 mm
Altezza di taglio al 90°	100 mm
Altezza di taglio al 45°	70 mm
Dimensioni piano in ghisa	1150 x 350 mm
Dimensioni carro	2200 mm (opzione 2800 mm)
	x 355 mm
Lunghezza di taglio su carro	2500 mm (opzione 3100 mm)
Larghezza di taglio guida parallela	870 mm
Potenza del motore 3 fasi (S6)	4,85 kW / 6,6 PM
Potenza del motore monofase (S6)	2,2 kW / 3 PM
Lama incisore	120 x 20 mm

Toupie	
Velocità di rotazione	3000 / 6000 / 7500 / 10000 RPM
Diametro albero toupie	30 mm (opzione 50 mm)
Capacità albero	120 mm
Corsa albero	140 mm
Dimensione apertura nel piano	180 mm
Potenza del motore 3 fasi (S6)	4,85 kW / 6,6 pm
Potenza del motore monofase (S6)	2,2 kW / 3 PM

Pialla filo spessore	
Lunghezza totale del piani filo	1400 mm
Capacità della spessore in altezza	230 mm
Diametro albero	70 mm
Numero di coltelli	3
Dimensione coltelli	310 x 25 x 3 mm
Larghezza della pialla-spessore	310 mm
Max. asportazione	4 mm
Velocità avanzamento	6 m/min
Albero velocità di rotazione	5200 RPM
Potenza del motore 3 fasi (S6)	4,85 kW / 6,6 PM
Potenza del motore monofase (S6)	2,2 kW / 3 PM

Cavatrice (opzione)	
Mandrino	0 - 16 mm
Corse	165 x 140 x 85 mm

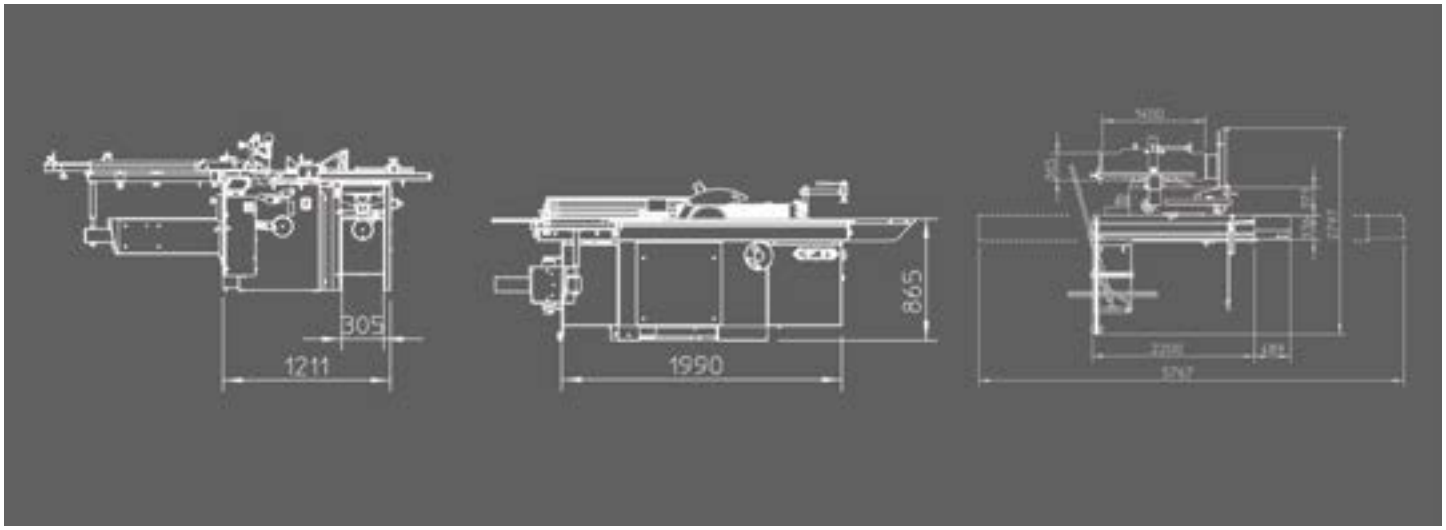

NLX410 PRO

NLX410 PRO con opzioni

NLX410 PRO Dati tecnici

Peso	850 kg
Voltaggio	230 V Mono / 230 V - 3 fasi
	400 V - 3 fasi
Scarico di aspirazione della polvere	100 mm
	+ 60 mm sul protezione della sega

Sega	
Lama velocità di rotazione	4500 RPM
Diametro sega lama	300 x 30 mm
Altezza di taglio al 90°	100 mm
Altezza di taglio al 45°	70 mm
Dimensioni piano in ghisa	1150 x 350 mm
Dimensioni carro	2200 mm (opzione 2800 mm)
	x 355 mm
Lunghezza di taglio su carro	2500 mm (opzione 3100 mm)
Larghezza di taglio guida parallela	900 mm
Potenza del motore 3 fasi (S6)	4,85 kW / 6,6 PM
Potenza del motore monofase (S6)	2,2 kW / 3 PM
Lama incisore	120 x 20 mm

Toupie	
Velocità di rotazione macchina 400 V	3000 / 6000 / 7500 / 10000 RPM
Diametro albero	30 mm (opzione 50 mm)
Capacità albero	120 mm
Corsa	140 mm
Dimensione apertura nel piano	180 mm
Potenza del motore 3 fasi (S6)	4,85 kW / 6,6 PM
Potenza del motore monofase (S6)	2,2 kW / 3 PM

Pialla filo spessore	
Lunghezza totale del piani filo	1800 mm
Capacità della spessore in altezza	230 mm
Diametro albero	70 mm
Numero di coltelli	3
Dimensione coltelli	410 x 25 x 3 mm
Larghezza della pialla-spessore	410 mm
Max. asportazione	4 mm
Velocità avanzamento	6 m/min
Albero velocità di rotazione	5200 RPM
Potenza del motore 3 fasi (S6)	4,85 kW / 6,6 pm
Potenza del motore monofase (S6)	2,2 kW / 3 PM

Cavatrice (opzione)	
Mandrino	0 - 16 mm
Corse	165 x 140 x 85 mm

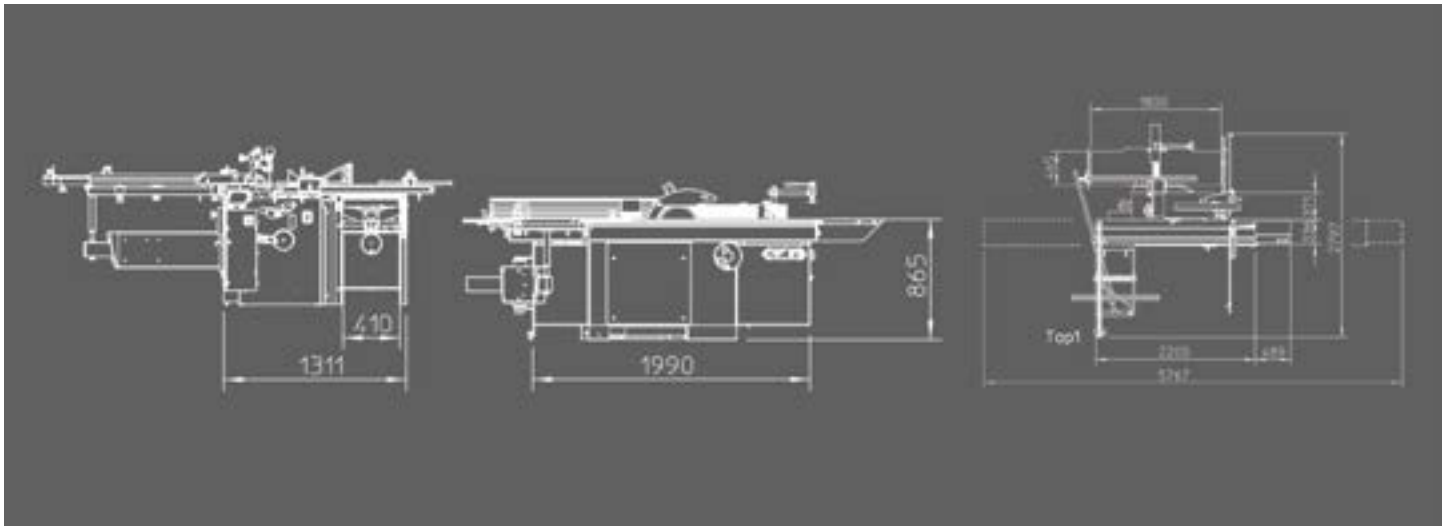

XSD310

XSD310 con opzioni

XSD310 Dati tecnici

Peso	250 kg
Voltaggio	230 V Mono / 400 V - 3 fasi
Potenza del motore 3 fasi (S6)	3 kW / 4 PM
Potenza del motore monofase (S6)	2,2 kW / 3 PM
Scarichi dell'aspirazione	100 mm

Pialla a filo	
Larghezza pialla a filo	310 mm
Lunghezza totale del piani	1328 mm
Diametro albero	70 mm
Numero di coltelli	3
Dimensione coltelli	310 x 25 x 3 mm
Velocità di rotazione	5400 RPM
Dimensione guida della pialla a filo	1300 x 150 mm
Inclinazione guida della pialla a filo	90° - 45°
Max. asportazione	4 mm

Pialla a spessore	
Dimensione piano della pialla a spessore	430 x 310 mm
Capacità della spessore in altezza	230 mm
Diametro rulli di alimentazione	30 mm
Max. asportazione	4 mm
Velocità avanzamento	6 m/min.

Cavatrice (opzione)	
Mandrino	0 - 16 mm
Corse	165 x 140 x 85 mm

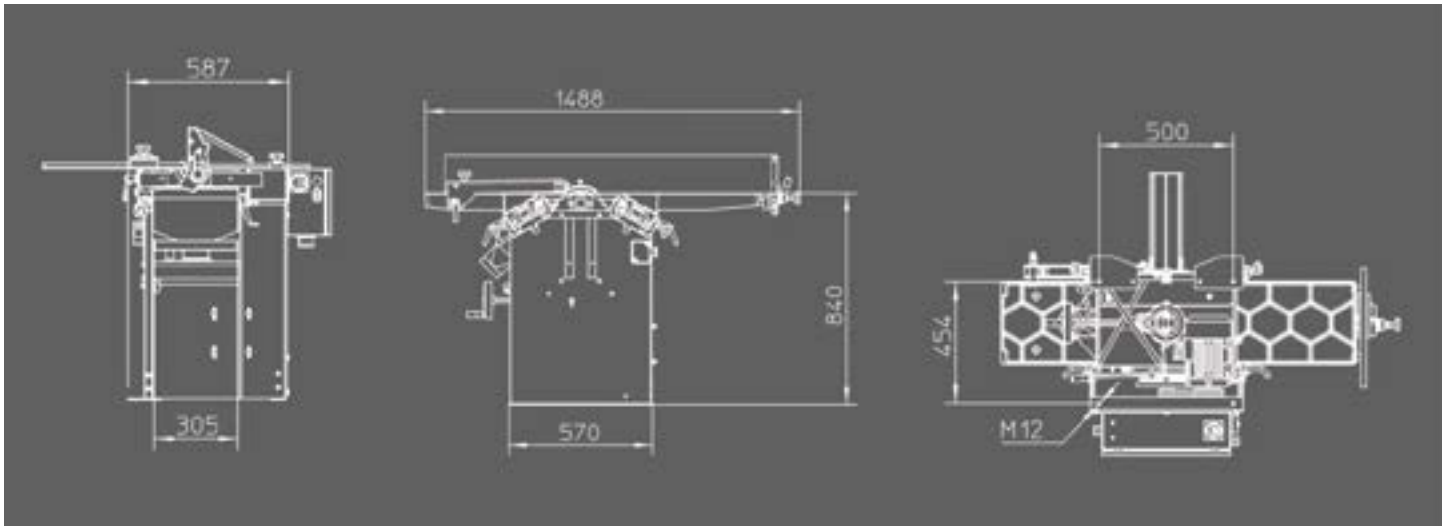

NXSD310

NXSD310 con opzioni

NXSD310 Dati tecnici

Peso	280 kg
Voltaggio	230 V Mono / 230 V - 3 fasi
	400 V - 3 fasi
Potenza del motore 3 fasi (S6)	3,72 kW / 5 PM
Potenza del motore monofase (S6)	2,2 kW / 3 PM
Scarico dell'aspirazione	100 mm

Pialla a filo	
Larghezza pialla a filo	310 mm
Lunghezza totale dei piani	1400 mm
Diametro albero	70 mm
Numero di coltelli	3
Dimensione coltelli	310 x 25 x 3 mm
Velocità di rotazione	5500 RPM
Dimensione guida della pialla a filo	1300 x 150 mm
Inclinazione guida della pialla a filo	90° - 45°
Max. asportazione di taglio	4 mm

Pialla a spessore	
Dimensione piano della pialla a spessore	430 x 310 mm
Capacità della spessore in altezza	230 mm
Diametro rulli di alimentazione	30 mm
Max. asportazione	4 mm
Velocità avanzamento	6 m/min.

Cavatrice (opzione)	
Mandrino	0 - 16 mm
Corse	165 x 140 x 85 mm

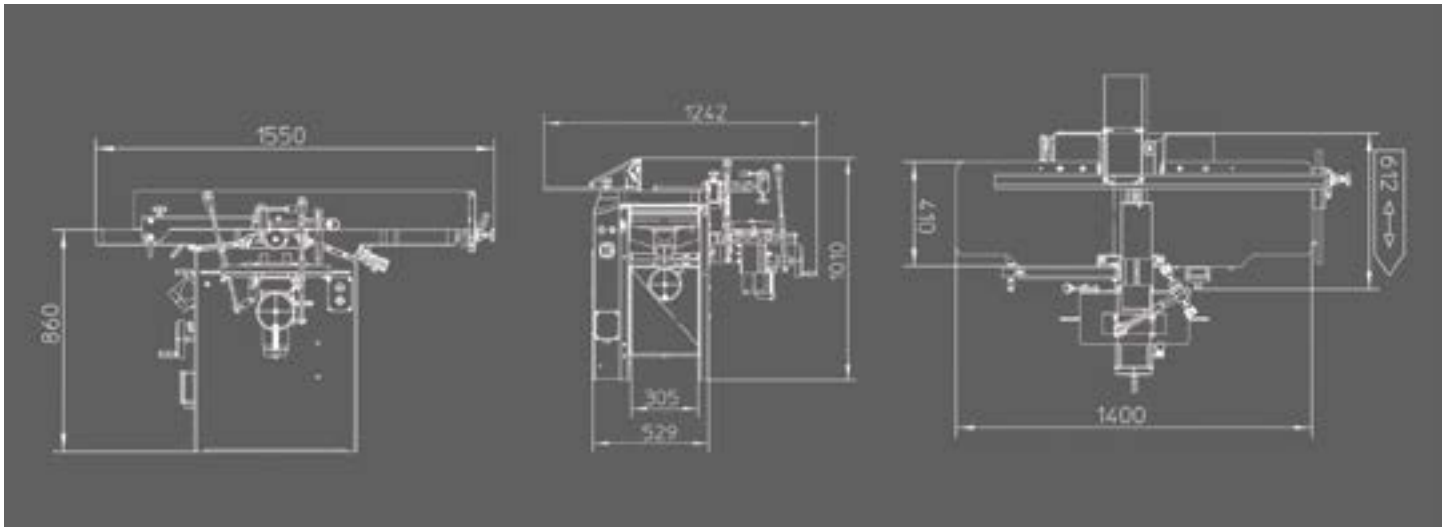

NXSD410

NXSD410

NXSD410 Dati tecnici

Peso	350 kg
Voltaggio	230 V Mono / 230 V - 3 fasi
	400 V - 3 fasi
Potenza del motore 3 fasi (S6)	4,85kW / 6,6 PM
Potenza del motore monofase (S6)	2,2 kW / 3 PM
Gli scarico di aspirazione della polvere	100 mm

Pialla a filo	
Larghezza pialla a filo	410 mm
Lunghezza del piani	1800 mm
Diametro albero	70 mm
Coltelli	3
Dimensione coltelli	410 x 25 x 3 mm
Velocità di rotazione	5500 RPM
Dimensione guida della pialla a filo	1500 x 150 mm
Inclinazione guida della pialla a filo	90° - 45°
Max. asportazione	4 mm

Pialla a spessore	
Dimensione piano della pialla a spessore	600 x 410 mm
Capacità della spessore in altezza	230 mm
Diametro rulli di alimentazione	30 mm
Max. asportazione	4 mm
Velocità avanzamento	6 m/min.

Cavatrice (opzione)	
Mandrino	0 - 16 mm
Percorso	165 x 140 x 85 mm

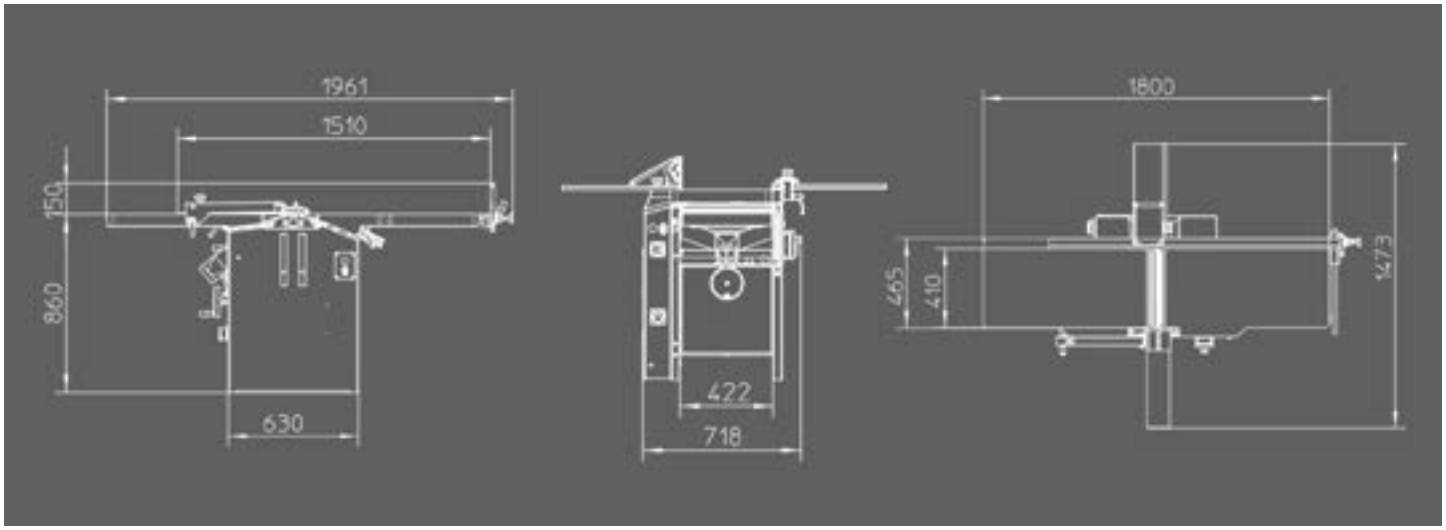

HXTZ

HXTZ con opzioni

HXTZ Dati tecnici

Peso	340 kg
Voltaggio	230 V Mono / 230 V - 3 fasi
	400 V - 3 fasi
Gli scarico di aspirazione della polvere	100 mm
	+ 60mm sul protezione della sega

Sega	
Sega velocità di rotazione	4500 RPM
Diametro sega lama	250 x 30 mm
Altezza di taglio al 90°	85 mm
Altezza di taglio al 45°	55 mm
Dimensioni piano in ghisa	1077 x 273 mm
Dimensioni carro	1450 mm x 320 mm
Lunghezza di taglio su carro	1200 mm
Larghezza di taglio guida parallela	660 mm
Potenza del motore 3 fasi (S6)	2.94 kW / 4 PM
Potenza del motore monofase (S6)	2,2 kW / 3 PM

Toupie	
Velocità di rotazione macchina 400 V	3000 / 6000 RPM
Velocità di rotazione monofase	6000 RPM
Diametro albero	30 mm
Capacità albero	120 mm
Corsa albero	140 mm
Dimensione apertura nel piano	180 mm
Potenza del motore 3 fasi (S6)	2.94 kW / 4 PM
Potenza del motore monofase (S6)	2,2 kW / 3 PM

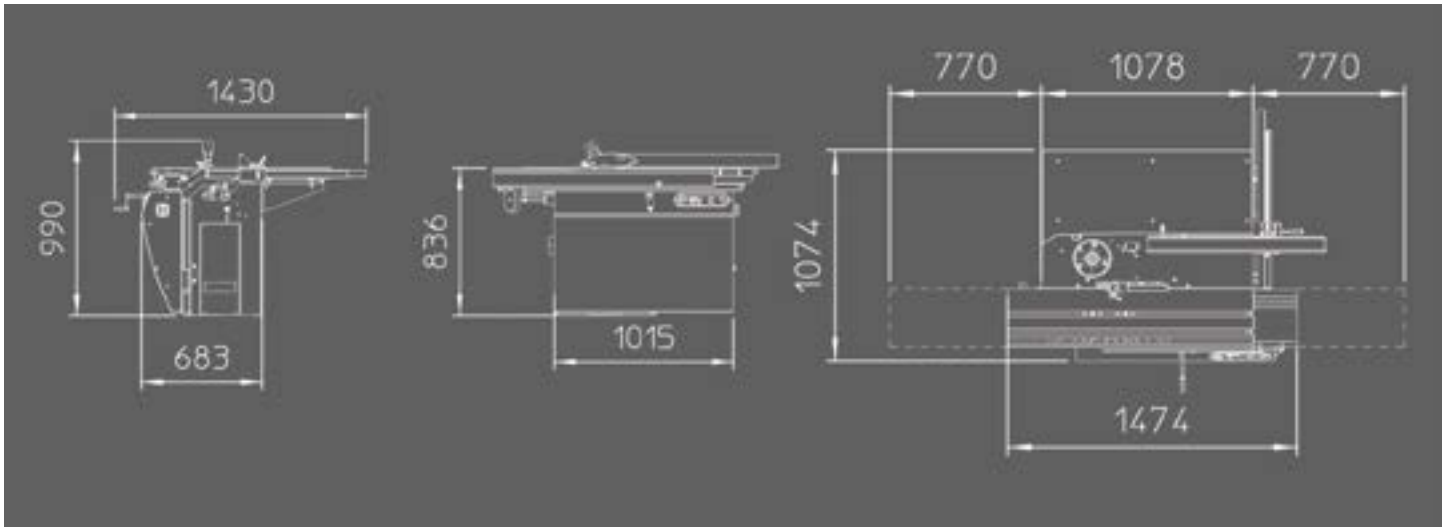

NXTZ

NXTZ con opzioni

NXTZ Dati tecnici

Peso	395 kg
Voltaggio	230 V Mono / 230 V - 3 fasi
	400 V - 3 fasi
Scarico di aspirazione della polvere	100 mm
	+ 60 mm sul protezione della sega

Versione	
250 mm	con incisore (100 x 20 mm)
315 mm	senza incisore

Sega	
Velocità di rotazione	4500 RPM
Diametro sega lama	250 x 30 mm - 315 x 30 mm
Altezza di taglio al 45° / 90° (250 / 315)	55 mm/85 mm - 65mm / 107mm
Dimensioni piano	1080 x 410 mm
Dimensioni carro	1450 mm (opzione 2050 mm)
	x 320 mm
Lunghezza di taglio su carro	1600 mm (opzione 2500 mm)
Larghezza di taglio guida parallela	900 mm (opzione 1350 mm)
Potenza del motore 3 fasi (S6)	3,72 kW / 5 PM
Potenza del motore monofase (S6)	2,2 kW / 3 PM

Toupie	
Velocità di rotazione macchina 400 V	3000 / 6000 / 7500 / 10000 RPM
Velocità di rotazione monofase	3000 / 6000 / 7500 / 10000 RPM
Diametro albero	30 mm (opzione 50mm)
Capacità albero	120 mm
Corsa albero	140 mm
Dimensione apertura nel piano	180 mm
Potenza del motore 3 fasi (S6)	3,72 kW / 5 PM
Potenza del motore monofase (S6)	2,2 kW / 3 PM

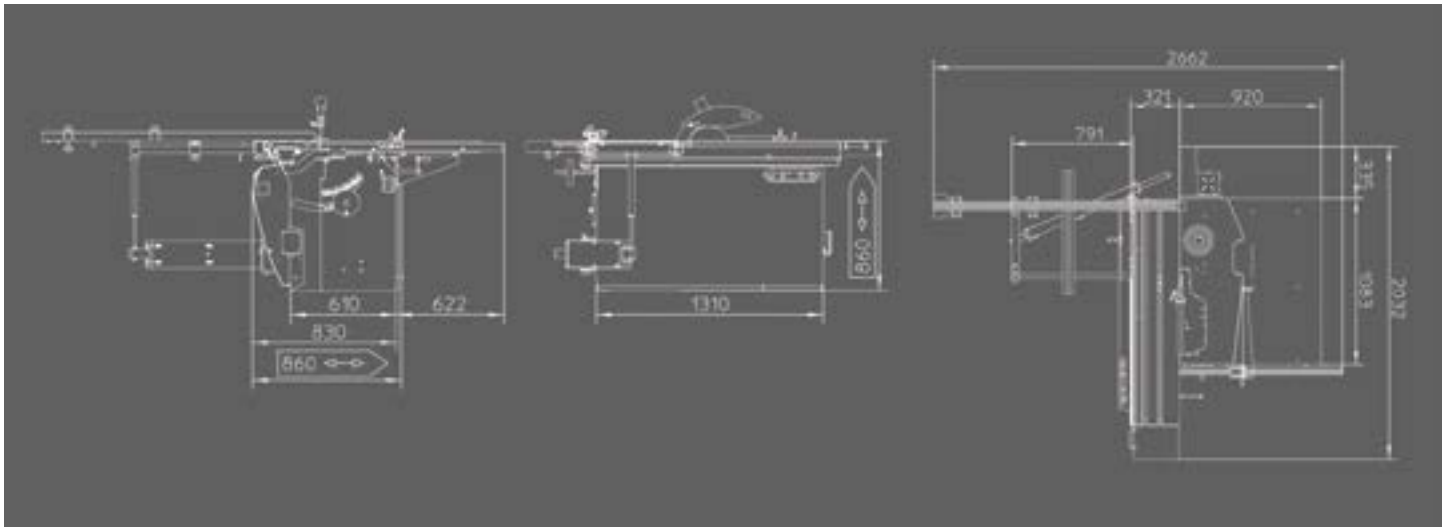

NLXTZ

NLXTZ con opzioni

NLXTZ Dati tecnici

Peso	420 kg
Voltaggio	230 V Mono / 230 V - 3 fasi
	400 V - 3 fasi
Scarico di aspirazione della polvere	100 mm
	+ 60 mm sul protezione della sega

Sega	
Sega velocità di rotazione	4500 RPM
Diametro sega lama	300 mm max x 30 mm
Altezza di taglio al 90° / 45°	100 mm / 70 mm
Dimensioni piano in ghisa	1150 x 350 mm
Dimensioni carro	2200 mm (opzione 2800 mm)
	x 355 mm
Lunghezza di taglio su carro	2500 mm (opzione 3100 mm)
Larghezza di taglio guida parallela	900 mm (opzione 1350 mm)
Potenza del motore 3 fasi (S6)	4,85 kW / 6,6 PM (S6)
Potenza del motore monofase	2,2 kW / 3 PM

Incisore	
Diametro lama	120 x 20 mm
Velocità di rotazione	8200 RPM
Potenza del motore 3 fasi (S6)	0,56 kW / 0,75 PM

Toupie	
Velocità di rotazione	3000 / 6000 / 7500 / 10000 RPM
Diametro albero	30 mm (opzione 50 mm)
Capacità albero	120 mm
Corsa albero	140 mm
Dimensione apertura nel piano	180 mm
Potenza del motore 3 fasi (S6)	4,85 kW / 6,6 PM (S6)
Potenza del motore monofase (S6)	2,2 kW / 3 PM

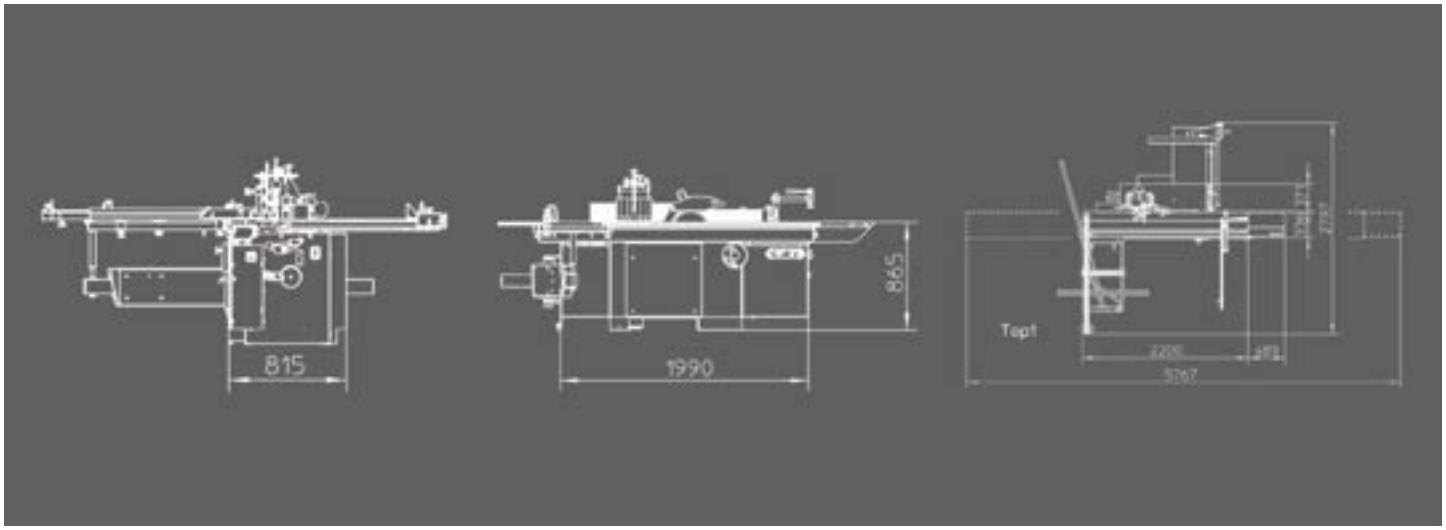

PUNTI DI FORZA

Le macchine combinate hanno il vantaggio di permettere tutte le operazioni (sega, toupie, tenonatrice, pialla a filo, pialla a spessore e cavatrice) in modo compatto e con un budget ridotto.

Con il moderno design Robland, passare da un'operazione all'altra è facile e veloce. I ricambi sono disponibili per molti anni dopo il lancio del prodotto. Le macchine combinate Robland sono progettate dagli stessi ingegneri e costruite nello stesso stabilimento belga dei nostri modelli più industriali.

Con Robland puoi personalizzare la tua combinata, della versione a 4 lavorazioni (sega, toupie, filo, spessore) fino alla 6 lavorazioni (sega, toupie, tenonatrice, filo, spessore, cavatrice) oppure decidere di suddividere queste operazione in due macchine TZ e SD.

CARRO IN ALLUMINIO CON SISTEMA BOSS

Carro in alluminio è completamente anodizzato per una migliore durezza e protezione. Il sistema di cuscinetti Robland con sfere in acciaio duro che rotolano su barre tonde in acciaio temprato (BOSS) ed il sistema di pulizia automatico garantisciono funzionamento regolare. Il design dei profili determina una rigidità molto elevata. In combinazione con la gabbia metallica a sfere assicura che il carro possa facilmente sopportare carichi pesanti per molti anni.

GRUPPO PORTA LAMA

Il gruppo della serie NX e NLX ruota su gusci per un movimento uniforme e di alta precisione.

TELAIO DI SQUADRO

Sulle serie HX PRO, NX e NLX, il telaio a squadrare è supportato da un robusto braccio oscillante telescopico che garantisce precisione anche con carichi pesanti.

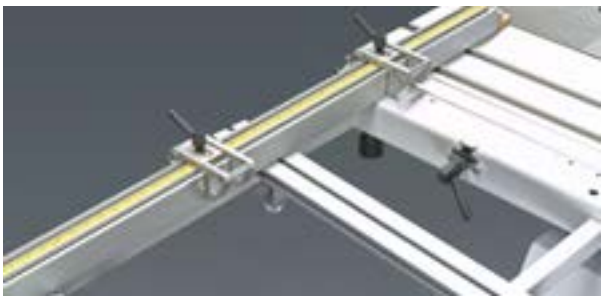

GUIDA DI TAGLIO SULLA BANDIERA

Anche il nostro entry-level HX310 PRO utilizza un robusto profilo in alluminio per la guida, che è dotata di due battuta reversibili.

PIANI IN GHISA

I pesanti piani in ghisa con struttura a nido d'ape (sui modelli NX e NLX) e la superficie fresata garantiscono stabilità e precisione per tutta la vita.

I piana a filo si aprono come ali di farfalla offrendo un facile accesso allo spessore.

PUNTI DI FORZA

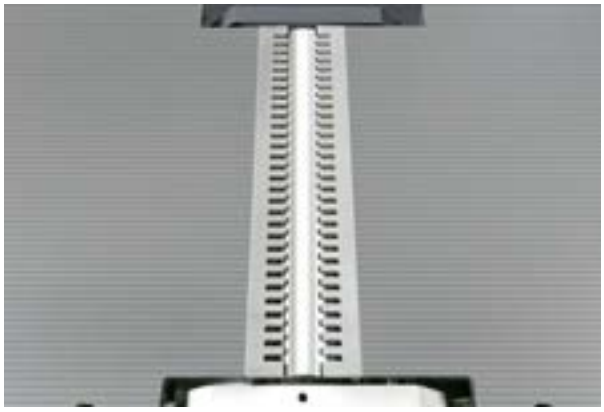

PIÙ SILENZIOSITA

I microsolchi nel piano consentono una scorrevolezza uniforme del legno mentre le scanalature vicino al blocco di taglio riducono significativamente il livello di rumore.

GUIDA DI PIALLATURA LUNGA E ROBUSTA

La grande guida rende facile la piallatura dei bordi. Grazie alla speciale staffa di supporto girevole, la guida stessa può essere regolata da qualsiasi angolazione senza creare uno spazio tra essa e la superficie del piano.

PIANO AGGIUNTO E PIASTRA DI SUPPORTO PER TRASCINATORE

Il piano aggiunto in ghisa fornisce ulteriore supporto durante la lavorazione.

La piastra di supporto ribaltabile in ghisa consente il montaggio rapido e semplice del trascinatore. (Standard su serie NX e NLX, opzione su serie HX.)

CILINDRO ANTI-TORSIONE

Un cilindro anti torsione riempito con inerti offre una maggiore rigidità al telaio, assorbe le vibrazioni e funge da contrappeso per il carico del carro.

OPZIONI

LETTURA ANALOGICA PER SPESSORE

Volantino con lettura analogica integrata per il piano dello spessore. Questa lettura meccanica offre ancora più comfort e precisione rispetto al righello standard.

LETTURA ANALOGICA PER TOUPIE

Il volantino con lettura analogica integrata che indica l'altezza della toupie.

LETTORI DIGITALI

Visualizzatore digitale su guida parallela con microregolazione (NLX & NLX-TZ)

Aumenta la facilità d'uso e l'accuratezza.

L'ALBERO TERSA

L'albero pialla-spessore tersa (non su HX260) per una sostituzione molto veloce dei coltelli.

L'ALBERO A SPIRALE

L'albero pialla-spessore a spirale (non su HX260) per un livello di rumorosità inferiore su legno duro.

CUFFIA PESANTE PER TOUPIE

Sul tipo di macchine NLX è possibile fornire per la toupie una cuffia per una migliori precisione e ripetibilita. Questa soluzione permette l'utilizzo di utensili di grande diametro ed un incremento dell' aspirazione.

KIT RUOTE

Con il sistema di ruote costituito da due ruote fisse su un lato e una ruota girevole con timone sull'altro, è possibile spostare facilmente la macchina. (non disponibile su NLX Pro)

CAVATRICE

L'unità di cavatrice è composta da un piano scorrevole in ghisa ed un premilegno. Due leve di comando consentono una gestione confortevole. I limitatori possono essere impostati per garantire le giuste dimensioni.

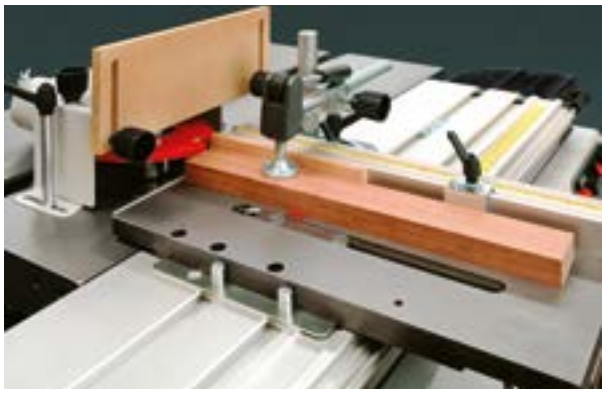

TENONATURA

La cuffia di protezione ed il pianetto a tenonare in ghisa con guida e premilego consentono di eseguire questa operazione in tutta sicurezza. La cuffia di sicurezza per tenonare è adatta ad utensili con diametro fino a 260 mm. (richiede rottura motore opzionale)

PIANETTO DI SUPPORTO

Il pianetto di supporto sul carro facilita la lavorazione dei pannelli di grande dimensioni.

ACCESSORI

RAV32 - MODELLO TRASCINATORE DI BASE

- 3 rulli di alimentazione diam 80 x 28 mm
- 4 velocità: 5 / 6,5 / 8/11 m / min
- Lunghezza braccio 700 mm
- Peso: 33 kg

RULLO DI SUPPORTO

Rullo di supporto con rullo cilindrico e sfere.

Un pedale consente una facile regolazione dell'altezza.

SISTEMA DI ASPIRAZIONE

DC1300 - monofase 1,5 kW / 3 x 400 V o 1,5 kW
- 2500 m³ / h
- 1 sacchetto diametro 500 mm x altezza 800 mm
- Dimensioni della scatola: 920 x 580 x 580 mm
- Peso: 50 kg

SISTEMA DI ASPIRAZIONE

DC2300 - 2,2 kW / 3 x 400 V o 2,2 kW monofase
- 3900 m³ / h
- 2 x sacchetti diametro 500 mm x altezza 800 mm
- Dimensioni della scatola: 170 x 560 x 570
- Peso: 64 kg

LBM

LBM con opzione

LBM Dati tecnici

Peso	150 kg
Potenza motore	2,2 kW / 3 HP
Dimensioni del piano	600 x / 300 mm
Movimento orizzontale	180 mm
Massima profondità di foratura	150 mm
Movimento verticale della testa	145 mm
Mandrino con morsa fino a	16 mm
RPM	3000

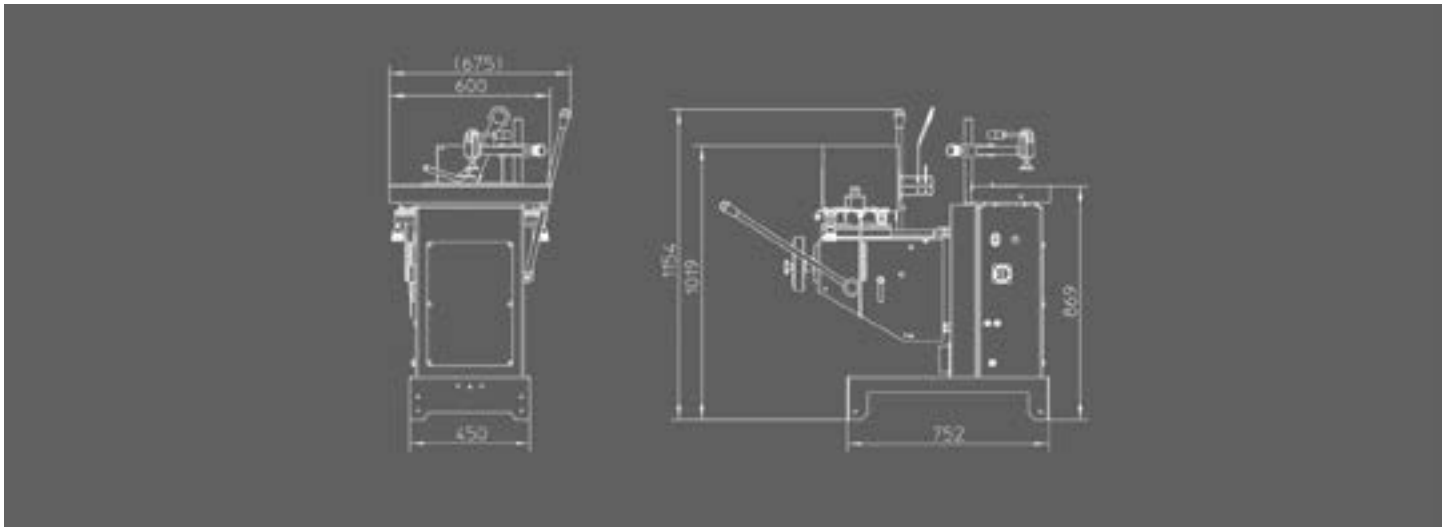

COMBINATE
CRITERI DI SELEZIONE

COMBINATE 4 – 6 operazione

	HX260	HX310 PRO	NX310 PRO (315)
Opzionale tenonatrice e cavatrice	O	O	O
Macchina monofase	O	O	O
Bandiera	-	S	S
Guida angolare con pressore manuale	S	S	S
Motori			
Numero di motori	3	3	3
Potenza motore (S6, 40% ciclo di lavoro) per 3 fasi	3 kW	3 kW	3,7 kW
Potenza motore (S6, 40% ciclo di lavoro) per monofase	2,2 kW	2,2 kW	2,2 kW
Sega			
Incisore	-	-	-
Diametro sega principale (mm)	250	250	315
Max altezza di taglio 90° (mm)	85	85	107
Max lunghezza di taglio standard (mm)	1200	1450	1600
Max lunghezza di taglio opzionale (mm)	-	2100	2500
Larghezza massima di taglio standard con guida parallela (mm)	600	655	800
Guida parallela su barra tonda	-	-	-
Lettura digitale sulle battute e sulla guida parallela	-	-	-
Toupie			
Diametro standard (mm)	30	30	30
Diametro opzionale (mm)	-	50	1 1/4" / 32 /50
Velocità (1000 G/M)	3/6	3/6	3/4/6/7,5
Soporte ribaltabile per trascintori	O	O	S
Cuffia su guide lineari	-	-	-
Protezione all' albero toupie per pezzi rotondi	O	O	O
Pialla a filo pialla a spessore			
Larghezza albero (mm)	260	310	310
Albero con coltelli riaffilabili	S	S	S
Albero con coltelli tersa	-	O	O
Albero con coltelli a spirale	-	O	O

COMBINATE 2 – 3 operazione

	HXTZ	NXTZ(315)
Opzionale tenonatura	O	O
Opzionale cavatrice	-	-
Macchina in monofase	O	O
Bandiera	-	S
Guida angolare con pressore manuale	S	S
Motori		
Numero di motori	2	2
Potenza motore (S6, 40% ciclo di lavoro)	3 kW	3,7 kW
Sega		
Incisore	-	-
Diametro sega principale (mm)	250	315
Max altezza di taglio 90° (mm)	85	107
Max lunghezza di taglio standard (mm)	1200	1600
Max lunghezza di taglio opzionale (mm)	2100	2500
Larghezza massima di taglio standard con guida parallela (mm)	600	900
Larghezza con guida parallela opzionale (mm)	-	1250
Guida parallela sulla barra tonda	-	S
Lettura digitale sulle battute e guida parallela	-	-
Toupie		
Diametro standard (mm)	30	30
Diametro opzionale (mm)	-	1 1/4" / 32 /50
Velocità (1000 G/M)	3/6	3/4/6/7,5
Soporte ribaltabile per trascintori	O	S
Cuffia su guide lineari	-	-
Protezione all' albero toupie per pezzi rotondi	O	O
Pialla a filo pialla a spessore		
Larghezza albero (mm)	-	-
Albero con coltelli riaffilabili	-	-
Albero con coltelli tersa	-	-
Albero con coltelli in spirale	-	-

S = Standard / O = Opzionale / - = Non disponibile

NX310 PRO (250)	NX410 PRO (315)	NX410 PRO (250)	NLX310 PRO	NLX410 PRO
O	O	O	O	O
O	O	O	-	-
S	S	S	S	S
S	S	S	S	S
3	3	3	3 + 1	3 + 1
3,7 kW	4,4 kW	4,4 kW	4,4 kW + 0,6 kW	4,4 kW + 0,6 kW
2,2 kW	2,2 kW	2,2 kW	2,2 kW + 0,6 kW	2,2 kW + 0,6 kW
S	-	S	S	S
250	315	250	300	300
85	107	85	100	100
1600	1600	1600	2500	2500
2500	2500	2500	3100	3100
800	800	800	800	900
-	-	-	S	S
-	-	-	O	O
30	30	30	30	30
1 1/4” / 32 /50	1 1/4” / 32 /50	1 1/4” / 32 /50	1 1/4” / 32 /50	1 1/4” / 32 /50
3/4/6/7,5	3/4/6/7,5	3/4/6/7,5	3/4/6/7,5	3/4/6/7,5
S	S	S	S	S
-	-	-	O	O
O	O	O	O	O
310	410	410	310	410
S	S	S	S	S
O	O	O	O	O
O	O	O	O	O

NXTZ(250)	NLXTZ	XSD310	NXSD310	NXSD 410
O	O	-	-	-
-	-	O	O	O
O	-	O	O	O
S	S	-	-	
S	S	-	-	
2	2 + 1	1	1	
3,7 kW	4,4 kW + 0,6 kW	3,4 kW	3,7 kW	4,4kW
S	S	-	-	-
250	300	-	-	-
85	100	-	-	-
1600	2500	-	-	-
2500	3100	-	-	-
900	900	-	-	-
1250	1250	-	-	-
S	S	-	-	-
-	O	-	-	-
30	30	-	-	-
1 1/4” / 32 /50	1 1/4” / 32 /50	-	-	-
3/4/6/7,5	3/4/6/7,5	-	-	-
S	S	-	-	-
-	O	-	-	-
O	O	-	-	-
-	-	310	310	410
-	-	S	S	S
-	-	O	O	O
-	-	O	O	O

SQUADRATRICE

NXZ

E300

CZ SERIES

FZ SERIES

Z400 SERIES

Z500 SERIES

PIALLA-SPESSORE

NXSD310

SD410

SD510

PIALLE A FILO

KS410

S410

J510

PIALLE A SPESSORE

D510

D630

CAVATRICE ORIZZONTALE

LBM

TOUPIE

KBM

KT30 PRO

T120S

SEGA DA BANCO

T120L

T120P

M500

COMBINATE

HX260

HX310 PRO

NX310/410 PRO

NLX310/410 PRO

NXTZ PRO

NLXTZ PRO

FORATRICE

BM21 PRO

BORDATRICE

BM3000

KM575

Luigi Lanfredini Srl
Viale Porta Po 92, I-45100 Rovigo
0039 0425 474211-934497

Questo opuscolo è solo a scopo informativo. Robland si riserva il diritto di modificare configurazioni e specifiche della macchina senza preavviso. Le configurazioni standard possono cambiare nel tempo e al punto di acquisto. Si prega di consultare il proprio rivenditore locale per informazioni accurate e aggiornate.

Robland NV
Kolvestraat 44
8000 Brugge - Belgium
Tel: +32 50 458 925
info@robland.com
www.robland.com

Seguici su Facebook
www.facebook.com/Roblandmachines

Seguici su Instagram
www.instagram.com/robland_nv

Seguici su YouTube
www.youtube.com/robland